Разрешение	Обозначение	63/19-ТКР.В.АС
25/21	Наименование объекта строительства	"Водовод пос.Горелый Хутор"

Изм.	Лист	Содержание изменения	Код	Примечание
1	1,3,4,7,9,10 13,15,16,19,22 25,28,31,34,37 40,43	В разрез 1-1 и в спецификакцию добавлены скобы	1	(Зам.)
	4,6,10,12, 16,18,22, 24,28,30	Откорректировано количество сеток	1	(Зам.)
	2,3,7,8,9,14,15 20,21,26,27,32 33,35,36,38,39 41,42,44,45	Откорректировано количество гильз	1	(Зам.)
	28,29,30	Откорректировано название камеры	1	(Зам.)
	2,3,4,8,9,10, 14,15,16,20, 21,22,26,27, 28,32,33, 35,36,38,39, 41,42,44,45	Добавлено примечание по поводу прижимной стенки	3	(Зам.)
	3,4,6,8,9,10 12,15,16,18,21 27,28,30,33,36 39,42,45	Откорректирована спецификация, разрез, раскладка плит, с учетом появлением 2 горловины.	3	(Зам.)
	1, 3,10, 31, 33	Убрана дорожная плита ПД-6	3	(Зам.)
	1,3,10, 31, 33	Замена Люка (Т) на люк (Л)	3	(Зам.)
	34,36,25,27	Добавлена гильза D325x5	3	(Зам.)

Согласовано:

Н.контр.

Изм. внёс	Зуева		03.21
Составил	Зуева		03.21
ГИП	Жирнов		03.21
Утв.	Жирнов		03.21

ООО "Базис"
Конструкторский отдел

Лист	Листов
1	1

Разрешение	Обозначение	63/19-ТКР.В.АС
46/21	Наименование объекта строительства	"Водовод пос.Горелый Хутор"

Изм.	Лист	Содержание изменения	Код	Примечание
2	22,23,24	Откорректирована схема расположения труб камеры №30	3	(Зам.)
	31,32,33	Откорректирована схема расположения труб камеры №40	3	(Зам.)
	37,38,39	Откорректирована схема расположения труб камеры ПГ48	3	(Зам.)
	40,41,42	Аннулирована камера ПГ52	3	(Зам.)
	1-45	Отработаны замечания заказчика. Откорректированы гильзы, принята заделка бетона В12.5, пересчитаны сборные железобетонные изделия, добавлена площадь полимерной мембраны.	3	(Зам.)

Согласовано:

Н.контр.

Изм. внёс	Зуева		04.21
Составил	Зуева		04.21
ГИП	Жирнов		04.21
Утв.	Жирнов		04.21

ООО "Базис"
Конструкторский отдел

Лист	Листов
1	1

Камера 9

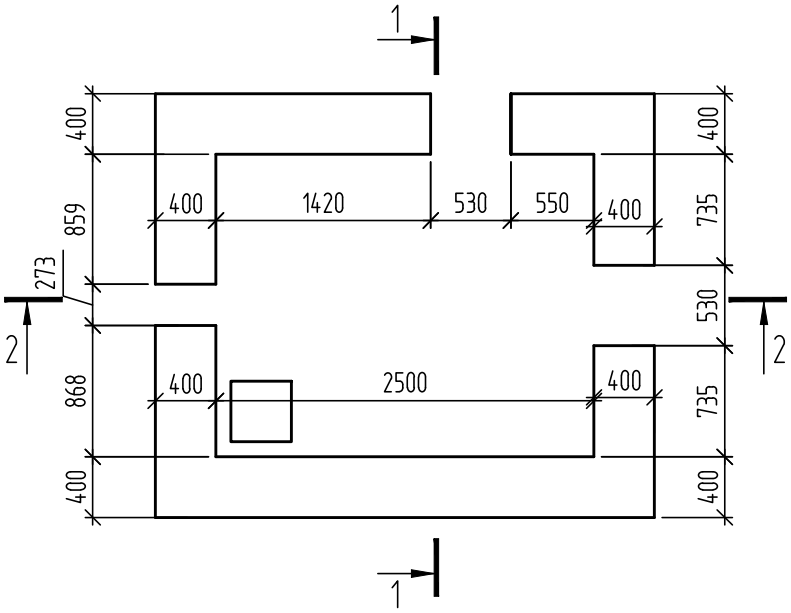

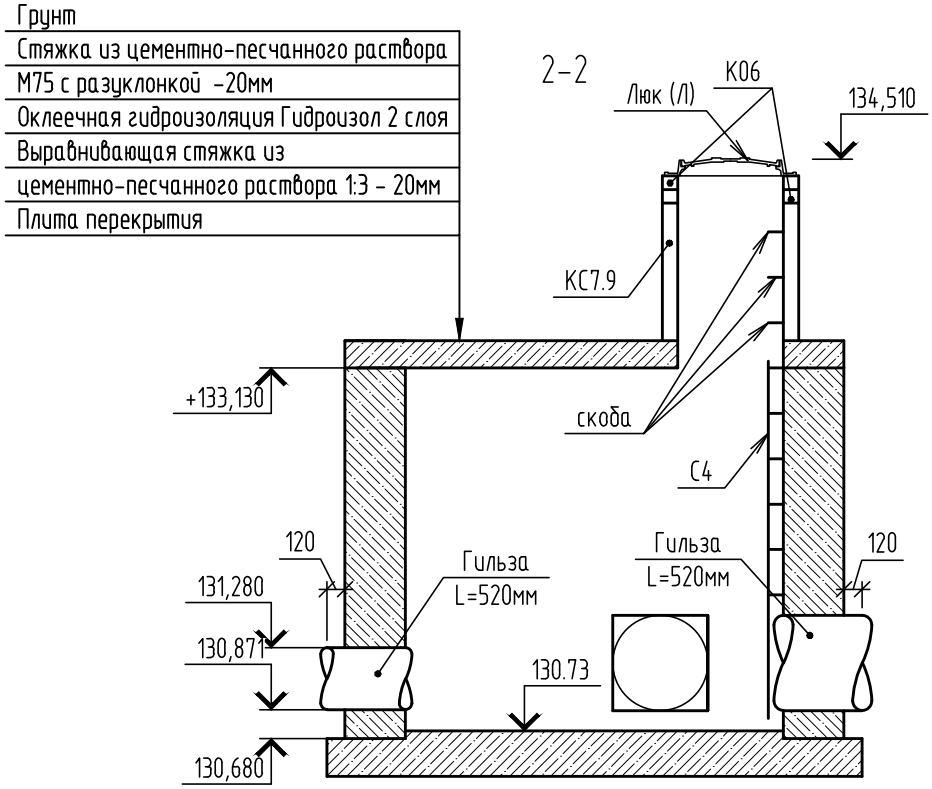

1. На плане водопроводной камеры защитная стенка и гидроизоляция условно не показаны.
2. Обратную засыпку выполнить из песка средней крупности с тщательным послойным уплотнением в соответствии с требованием СП 45.13330.2012

						63/19-ТКР.В.АС			
2	-	Зам.	46/21		04.21	"Водовод пос. Горелый Хутор"			
1	-	зам	25/21		03.21				
Изм.	Кол. уч.	Лист	№ док.	Подпись	Дата				
Разработал		Серендеев			03.21	Наружные сети водоснабжения	Стадия	Лист	Листов
Проверил		Иванов			03.21		Р	1	
Н. контр		Гриневич			03.21	Вопроводная камера №9. Разрез 1-1	ООО "Базис"		
ГИП		Логинов			03.21				

Взам. инв. № | Подп. и дата | Инв. № подл

Копировал | А4

Схема расположения фундаментных блоков на отм. 130.68

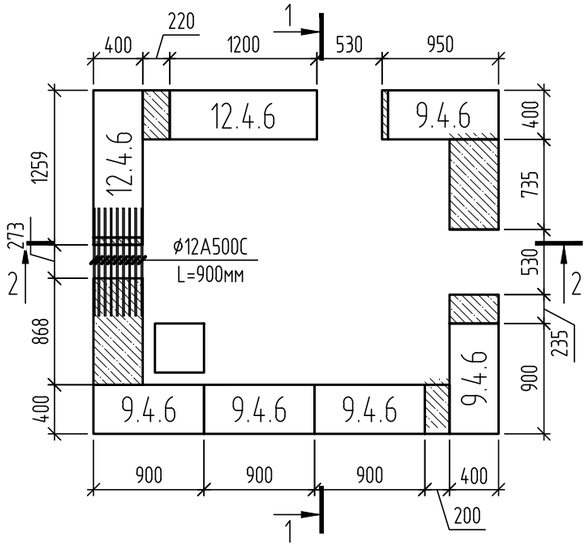

Схема расположения фундаментных блоков на отм. 131.28

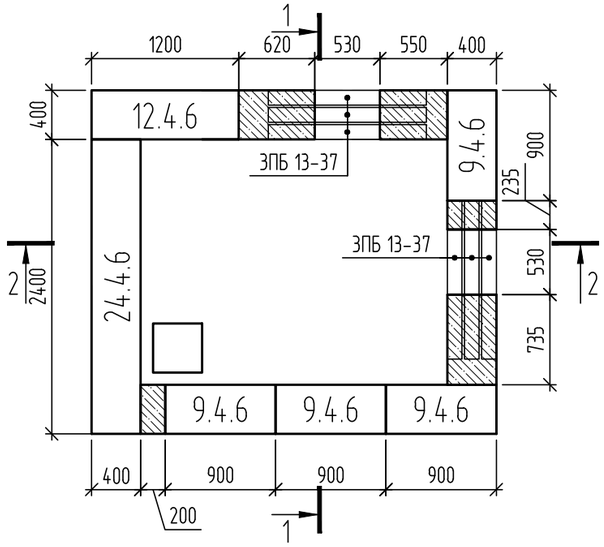

Схема расположения фундаментных блоков на отм. 131.88

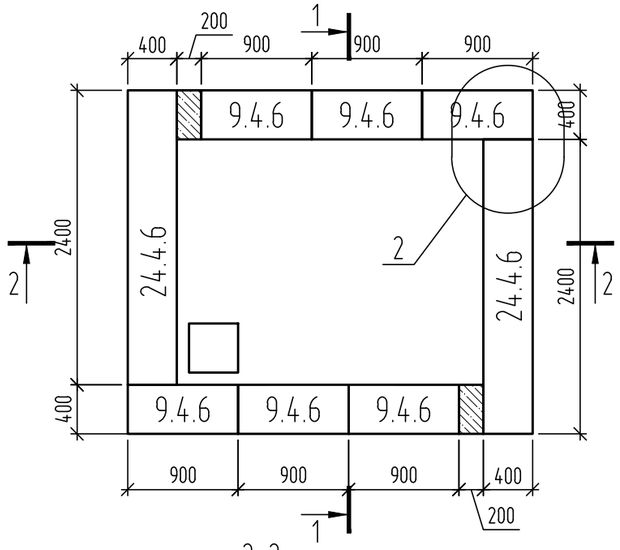

2-2

Схема расположения фундаментных блоков на отм. 132.48

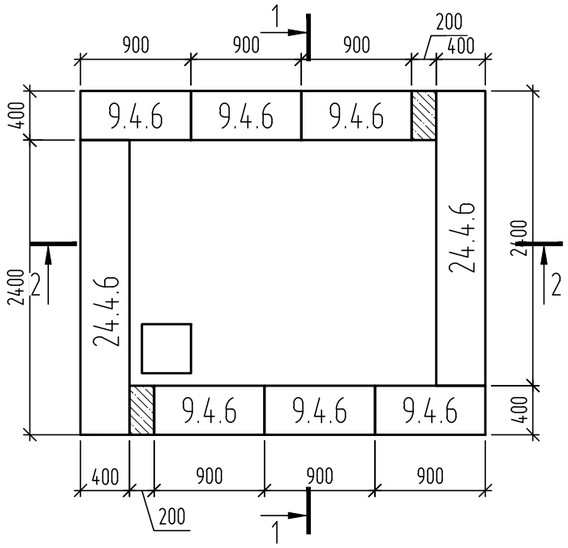

1-1

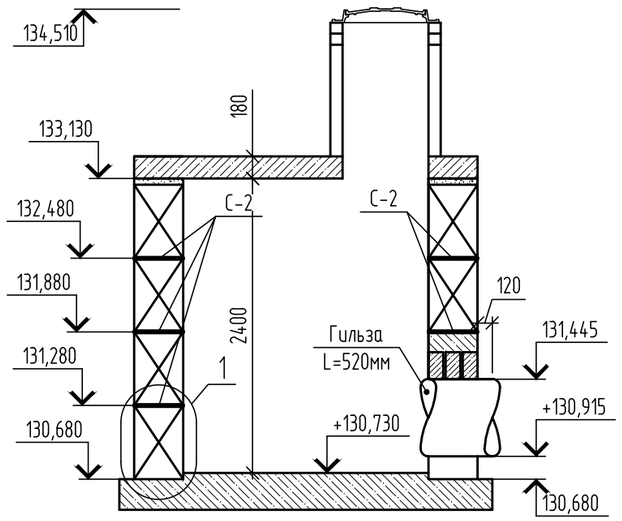

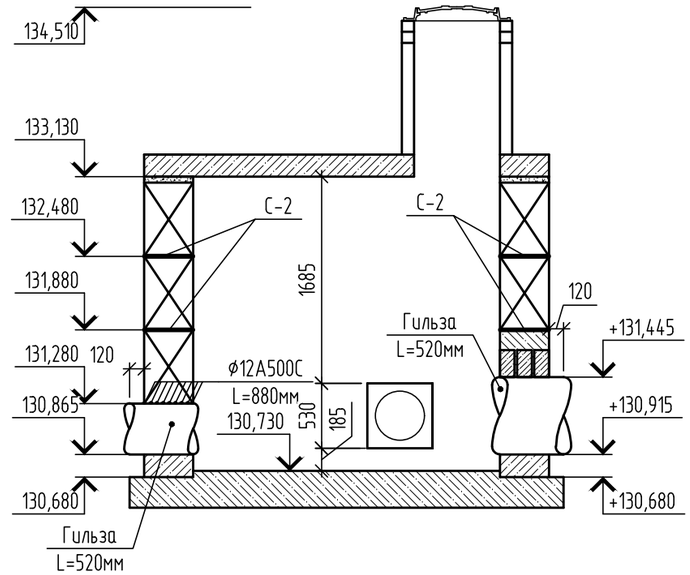

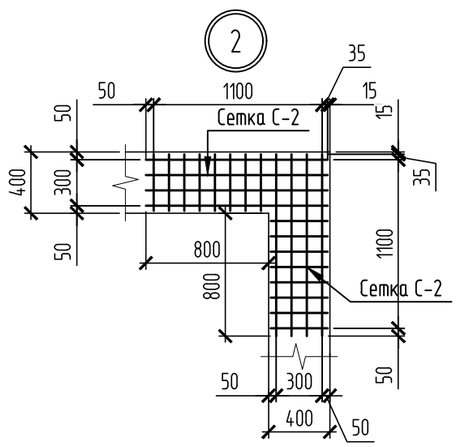

Сетка связевая С-2

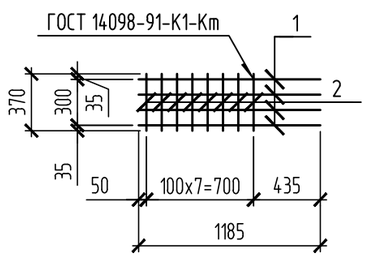

1. Монтаж бетонных блоков вести на цементно-песчаном растворе М100, вертикальные швы между бетонными блоками тщательно забить тем же раствором. Вертикальные швы толщиной более 50мм заполнить бетоном класса В12.5, бетон провибрировать глубинным вибратором, создать благоприятные условия для схватывания бетона, его твердения и набора прочности.
2. В каждом горизонтальном шве во всех углах и пересечениях стен уложить арматурные сетки.
3. В процессе монтажа заложить гильзы.

						63/19-ТКР.В.АС		
2	-	Зам.	46/21		04.21	"Водовод пос. Горелый Хутор"		
1	-	зам	25/21		03.21			
Изм.	Кол. уч.	Лист	№ док.	Подпись	Дата			
Разработал		Серендеев			03.21	Наружные сети водоснабжения	Стадия	Лист	Листов
Проверил		Иванов			03.21		Р	2	
Н. контр		Гриневич			03.21	Схема расположения фундаментных блоков водопроводной камеры №9	ООО "Базис"		
ГИП		Логинов			03.21				

Взам. инв. № | Подп. и дата | Инв. № подл.

Копировал | А3

Схема расположения плит перекрытия камеры

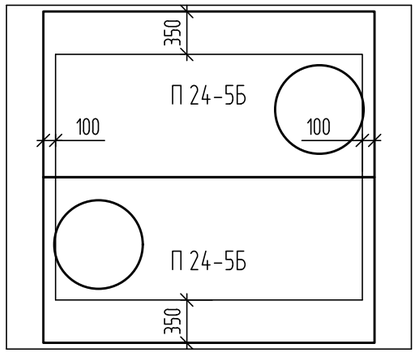

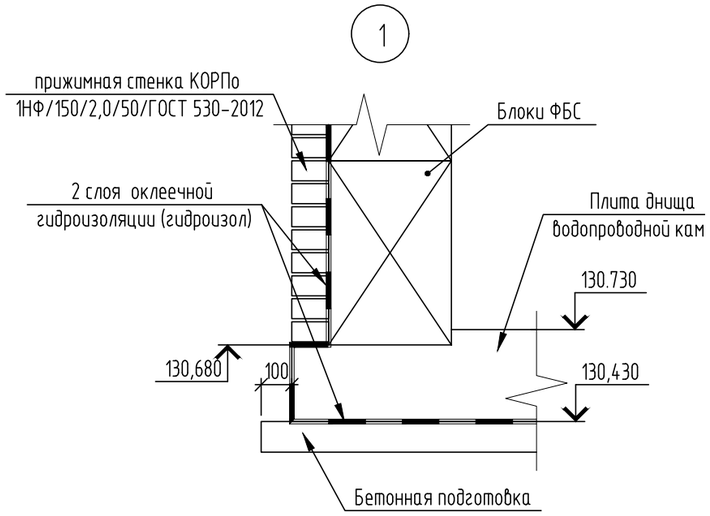

Плита днища водопроводной камеры
(армирование)

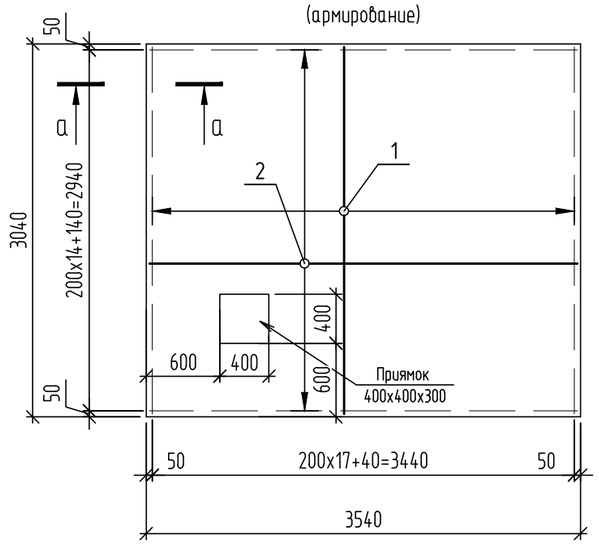

а-а

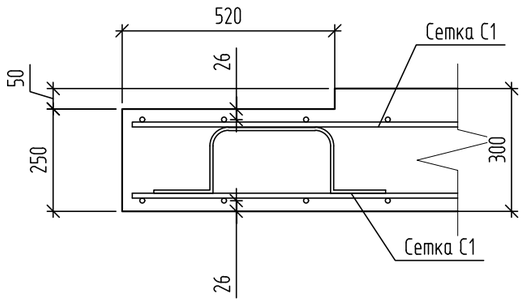

Узел заделки ввода
(по ТПР 901-09-11.84)

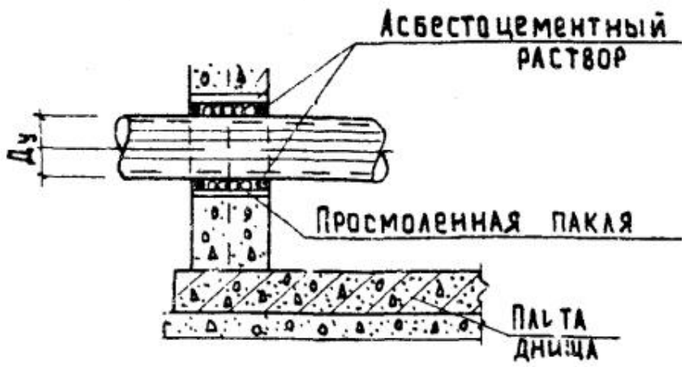

Ведомость деталей

Поз.	Эскиз
3	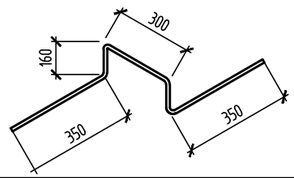

1. Все железобетонные конструкции выполнить из бетона марки W4, F1 100.
2. Прижимная стенка выполняется для защиты гидроизоляции при производстве обратной засыпки. Допускается замена прижимной стенки на полимерную мембрану (S=32.1м2). Допускается защиту не выполнять при применении технологии производства работ исключающей повреждение гидроизоляции

Спецификация элементов

Поз.	Обозначение	Наименование	Кол.	Масса, ед., кг	Приме-чание
1	ГОСТ 13579-78	ФБС24.4.6-Т	5	1300	
2	ГОСТ 13579-78	ФБС12.4.6-Т	3	640	
3	ГОСТ 13579-78	ФБС9.4.6-Т	21	470	
	монолитные заделки между блоками	Бетон В12.5	$м^3$	1.08	
К0	Серия 3.900.1-14.1-13	Кольцо опорное К06	4		
КС	Серия 3.900.1-14.1-3	Кольцо стеновое КС 7.9	2		
П24	Серия 901-09-11.84	П24-5Б (с отверстием)	2		
ПР	Серия 1.038.1-1.5	3 ПБ 16-37	6		
		Гильза			
	ГОСТ 20295-85	⌀530x5 L=520мм	2	23.66	
	ГОСТ 20295-85	⌀273x5 L=520мм	1	17.19	
Л	ГОСТ 3634-89	Люк легкий тип Л	2		
С-4	ТПР 901-09-11.84. Альбом V	Стремянка С-4	2	26.74	
	ГОСТ 5781-82	Скоба ⌀16AI L=520мм	6	0.8	
		Плита днища водопроводной камеры			
		Сетка С1	2		
1	ГОСТ 5781-82	⌀14 А-III (А400), L=2990	19	3.62	
2	ГОСТ 5781-82	⌀14 А-III (А400), L=3490	16	4.22	
		Детали			
3	ГОСТ 5781-82	⌀8 А-I (А240), L=1400	30	0.55	
		Бетон В20	$м^3$	3.23	
		Бетонная подготовка В7.5	$м^3$	1.21	
		Сетки связевые С-2	24		
1	ГОСТ 5781-82	⌀8 А-III (А400), L=1185	4	0.47	
2	ГОСТ 5781-82	⌀8 А-III (А400), L=370	8	0.15	

Изм.	Кол. уч.	Лист	№ док.	Подпись	Дата
2	-	Зам.	46/21		04.21
1	-	зам	25/21		03.21

Разработал	Серендеев		03.21
Проверил	Иванов		03.21
Н. контр	Гриневич		03.21
ГИП	Логинов		03.21

63/19-ТКР.В.АС

"Водовод пос. Горелый Хутор"

Наружные сети водоснабжения

Стадия	Лист	Листов
Р	3	

Схема расположения плит покрытия водопроводной камеры. Плита днища водопроводной камеры армирование. Спецификация элементов водопроводной камеры №9

ООО "Базис"

Взам. инв. №

Подп. и дата

Инв. № подл

Копировал

А3

Водопроводная камера №10

План

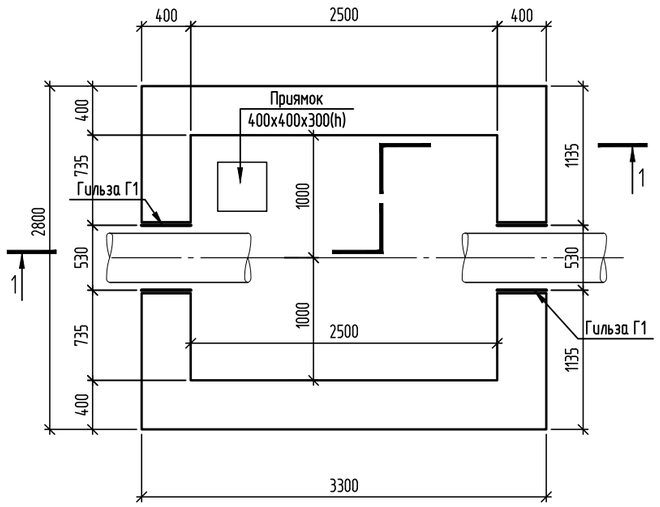

1

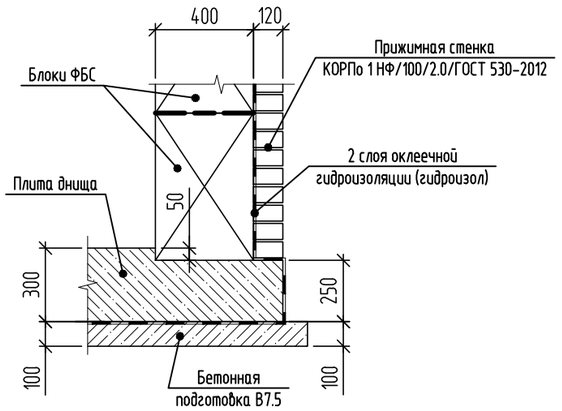

1-1

Грунт
Стяжка из цементно-песчанного раствора
М75 с разуклонкой -20мм
Оклеечная гидроизоляция Гидроизол 2 слоя
Выравнивающая стяжка из
цементно-песчанного раствора 1:3 - 20мм
Плита перекрытия

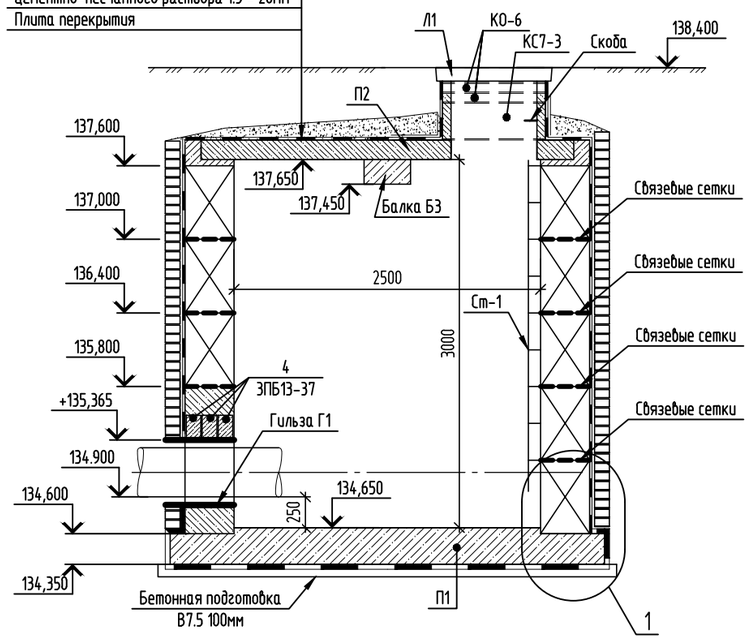

Спецификация элементов

Поз.	Обозначение	Наименование	Кол.	Масса, ед., кг	Приме-чание
		Водопроводная камера №10			
		Сборочные единицы			
П1	см. лист 6	Плита днища	1		
1	ГОСТ 13579-2018	ФБС24.4.6-Т	10	1300	
2	ГОСТ 13579-2018	ФБС9.4.6-Т	24	470	
Г1	ГОСТ 10704-91	Труба стальная ⌀530х5, L=520мм	2		
4	Серия 1.038.1-1 выпуск 1	Перемычка ЗПБ13-37	6	85	
	см. лист 6	Сетки связевые С-2			
П2	Серия 901-09-11.84	П24-5Б	2		
	Серия 3.900.1-14	Кольцо КО 6	4	50	
	Серия 3.900.1-14	Кольцо КС7.3	2	130	
Л1	ГОСТ 3634-99	Легкий люк "Л"	2		
Ст-1	ТПР 901-09-11.84. Альбом V	Стремянка С-7	2	30	
		Скоба ⌀16А-I, L=520мм	2	0.8	
		Материалы			
	монолитные заделки между блоками	Бетон В12.5, W4, F_1 100 м3	1.43		
	бетонная подготовка	Бетон В7.5, м3	1.2		

1. На плане водопроводной камеры защитная стенка и гидроизоляция условно не показаны.
2. Обратную засыпку выполнить из песка средней крупности с тщательным послойным уплотнением в соответствии с требованием СП 45.13330.2012
3. Прижимная стенка выполняется для защиты гидроизоляции при производстве обратной засыпки. Допускается замена прижимной стенки на полимерную мембрану (S=39.2м2). Допускается защиту не выполнять при применении технологии производства работ исключающей повреждение гидроизоляции.

2	-	Зам.	46/21		04.21	63/19-ТКР.В.АС
1	-	Зам.	25/21		03.21	"Водовод пос.Горелый Хутор"
Изм.	Кол. уч.	Лист	№ док.	Подп.	Дата	
Разработал		Зуева			03.21	Наружные сети водоснабжения — Стадия: Р; Лист: 4; Листов:
Проверил		Иванов			03.21	
Н. контр.		Гриневич			03.21	Водопроводная камера №10. План. Разрез 1-1. Спецификация — ООО "Базис"
ГИП		Логинов			03.21	

Формат А3

Водопроводная камера №10. Схема расположения блоков

1 ряд блоков

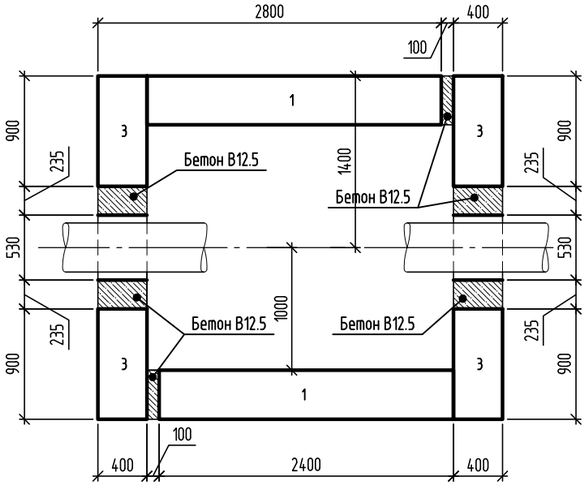

2 ряд блоков

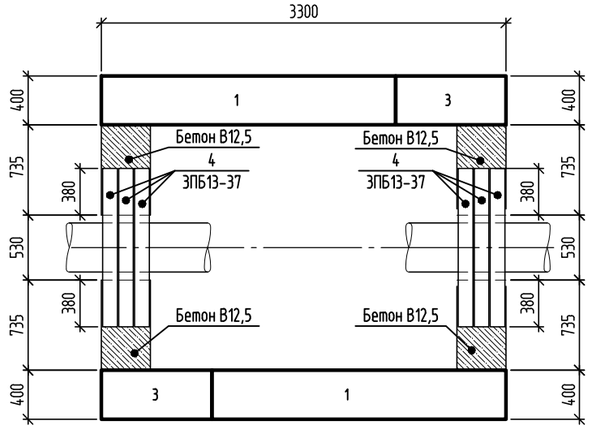

3 ряд блоков

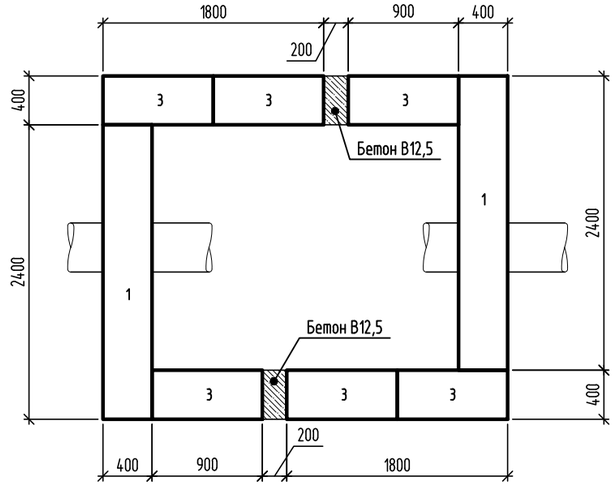

4 ряд блоков

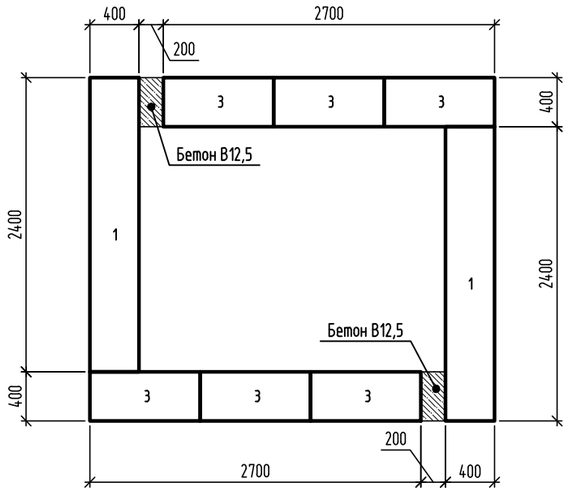

5 ряд блоков

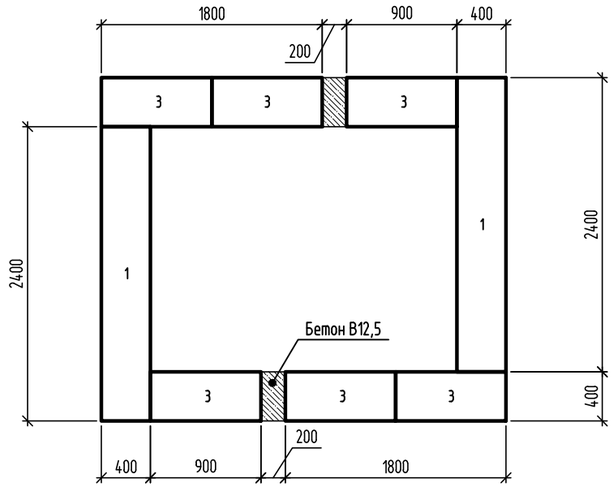

Схема расположения связевых сеток

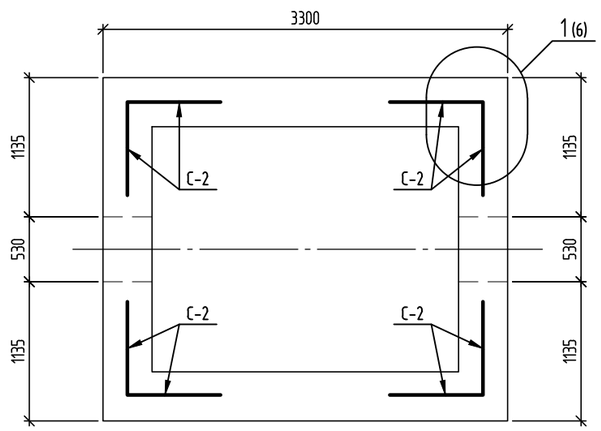

1. Монтаж бетонных блоков вести на цементно-песчаном растворе М100, вертикальные швы между бетонными блоками тщательно забить тем же раствором. Вертикальные швы толщиной более 50мм заполнить бетоном класса В12.5, бетон провибрировать глубинным вибратором, создать благоприятные условия для схватывания бетона, его твердения и набора прочности.
2. В каждом горизонтальном шве во всех углах и пересечениях стен уложить арматурные сетки.
3. В процессе монтажа заложить гильзы.

						63/19-ТКР.В.АС		
2	-	Зам.	46/21		04.21	"Водовод пос.Горелый Хутор"		
1	-	зам	25/21		03.21			
Изм.	Кол. уч.	Лист	№ док.	Подп.	Дата			
Разработал		Зуева			03.21	Наружные сети водоснабжения	Стадия	Лист	Листов
Проверил		Иванов			03.21		Р	5	
Н. контр.		Гриневич			03.21	Водопроводная камера №10. Схема расположения блоков. Схема расположения связевых сеток	ООО "Базис"		
ГИП		Логинов			03.21				

Формат А3

Водопроводная камера №10

Схема плит покрытия

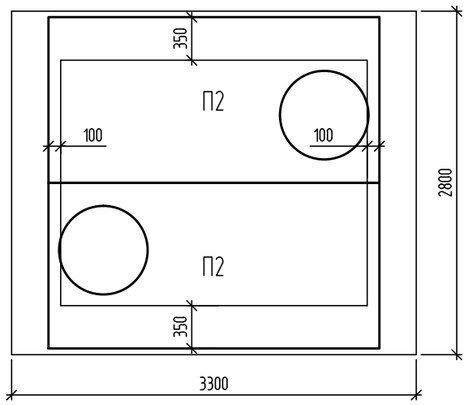

1–1(5)

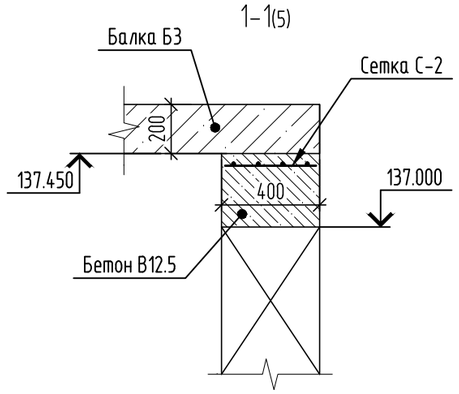

1/5

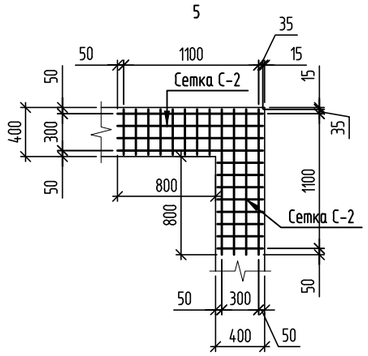

Плита днища (армирование)

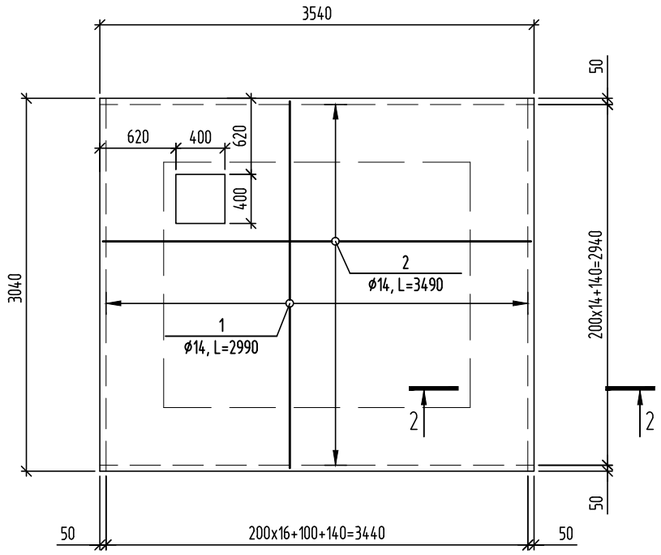

Сетка связевая С-2

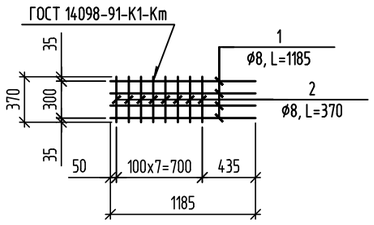

2–2

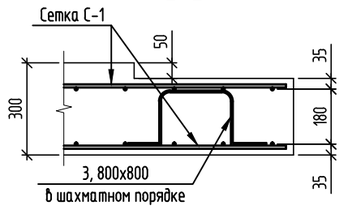

Спецификация элементов

Поз.	Обозначение	Наименование	Кол.	Масса, ед., кг	Приме-чание
		Водопроводная камера №10			
		Плита днища			
		Сетка С-1	2		
1	ГОСТ 5781-82	ø14 А-III (А400), L=2990	18	3.6	
2	ГОСТ 5781-82	ø14 А-III (А400), L=3490	15	4.2	
		Детали			
3	ГОСТ 5781-82	ø8 А-I (А240), L=1360мм	37	0.53	
		Бетон В20, W4, F_1 100 м3	3.2		
		Сетки связевые С-2	34		
1	ГОСТ 5781-82	ø8 А-III (А400), L=1185	4	0.47	
2	ГОСТ 5781-82	ø8 А-III (А400), L=370	8	0.15	

Ведомость деталей

Поз.	Эскиз
3	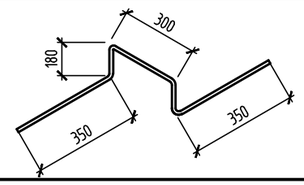

1. Все железобетонные конструкции выполнить из бетона марки W4, F1 100.

2	-	Зам.	46/21		04.21	63/19-ТКР.В.АС
1	-	Зам.	25/21		03.21	"Водовод пос.Горелый Хутор"
Изм.	Кол. уч.	Лист	№ док.	Подп.	Дата	
Разработал		Зуева			03.21	Наружные сети водоснабжения — Стадия: Р; Лист: 6; Листов:
Проверил		Иванов			03.21	
Н. контр.		Гриневич			03.21	Водопроводная камера №10. Схема плит покрытия. Плита днища. Спецификация — ООО "Базис"
ГИП		Логинов			03.21	

Формат А3

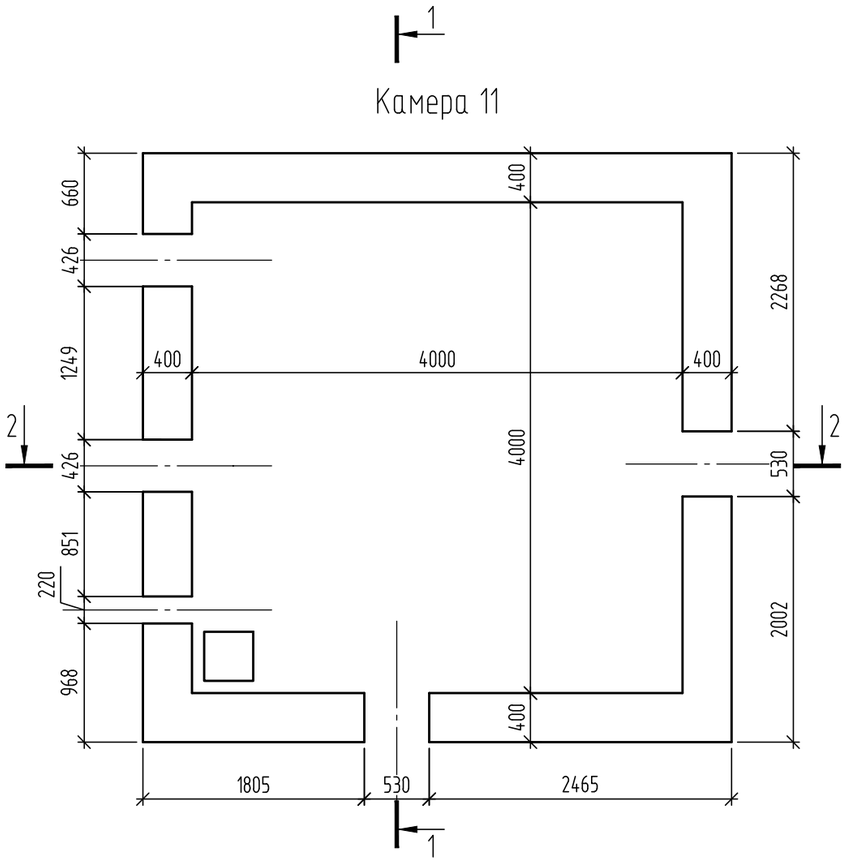

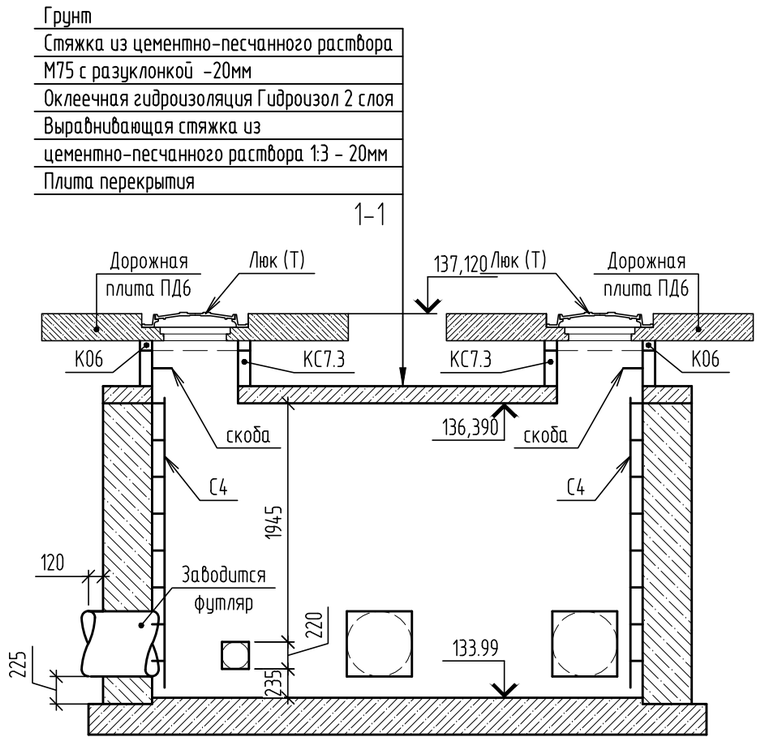

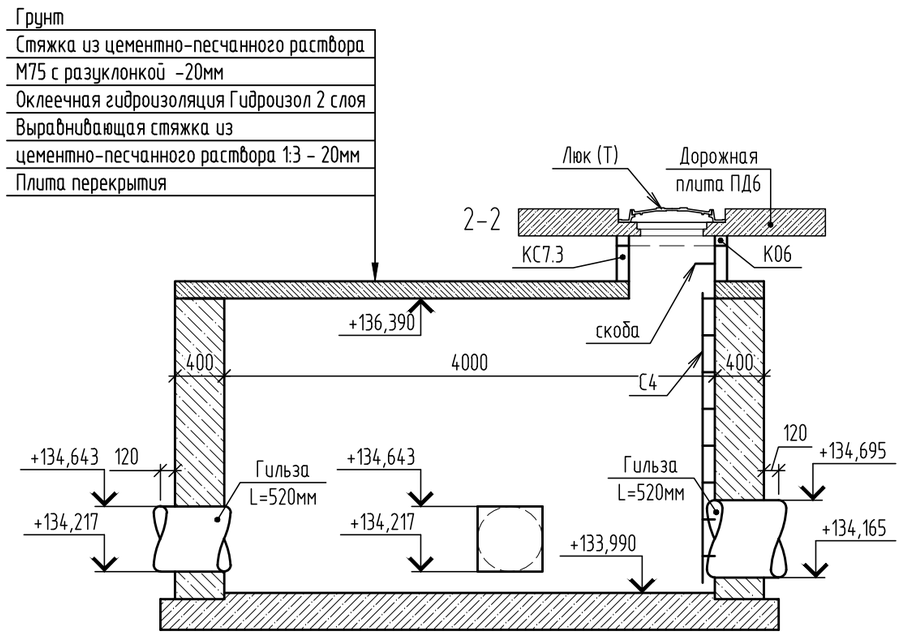

1. На плане водопроводной камеры защитная стенка и гидроизоляция условно не показаны.
2. Обратную засыпку выполнить из песка средней крупности с тщательным послойным уплотнением в соответствии с требованием СП 45.13330.2012

						63/19-ТКР.В.АС		
2	-	Зам.	46/21		04.21	"Водовод пос. Горелый Хутор"		
1	-	зам	25/21		03.21			
Изм.	Кол. уч.	Лист	№ док.	Подпись	Дата			
Разработал		Серендеев			03.21	Наружные сети водоснабжения	Стадия	Лист	Листов
Проверил		Иванов			03.21		Р	7	
Н. контр		Гриневич			03.21	Вопроводная камера №11. Разрез 1-1	ООО "Базис"		
ГИП		Логинов			03.21				

Взам. инв. № | Подп. и дата | Инв. № подл.

Копировал | А3

Схема расположения фундаментных блоков на отм. 133.94

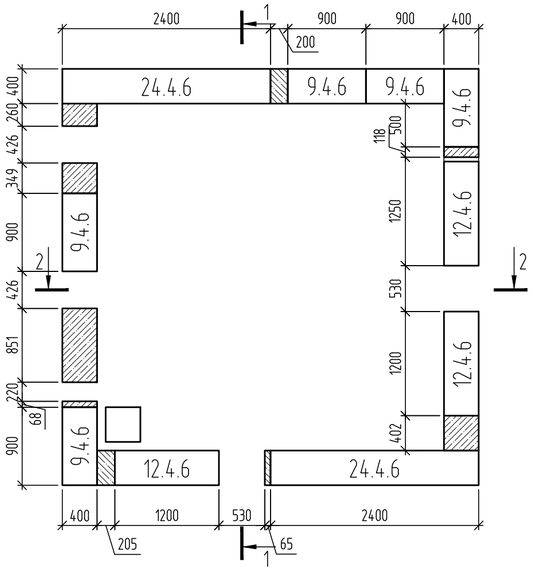

Схема расположения фундаментных блоков на отм. 134.54

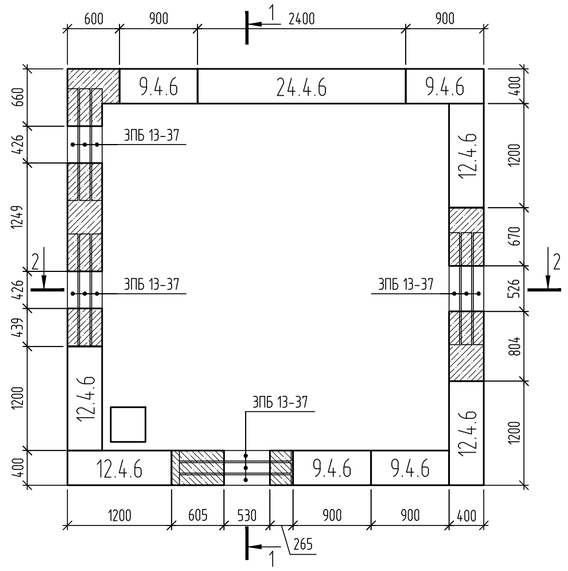

Схема расположения фундаментных блоков на отм. 135.14

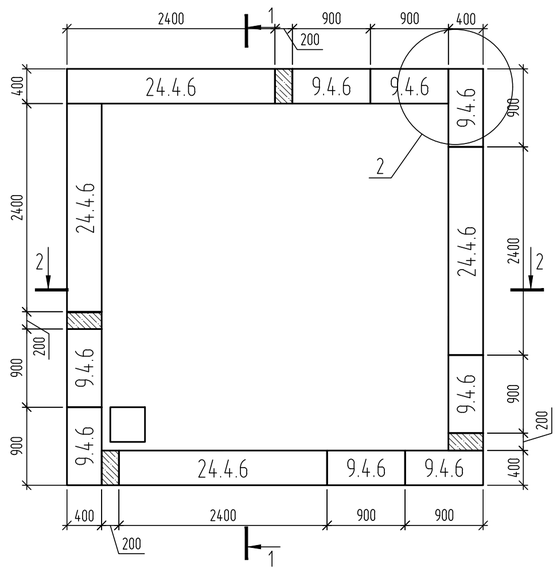

Схема расположения фундаментных блоков на отм. 135.74

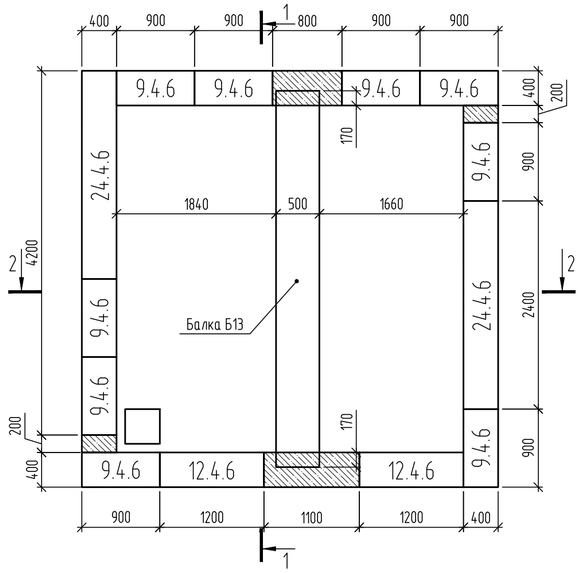

1-1

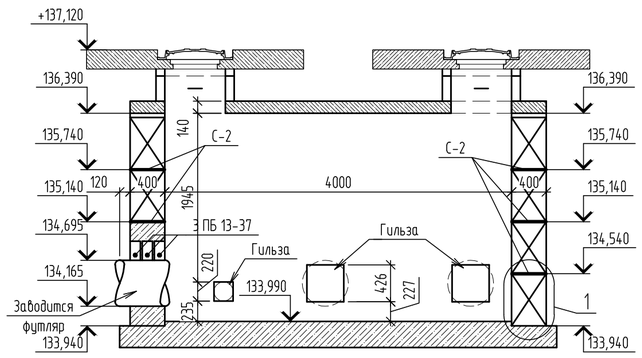

2-2

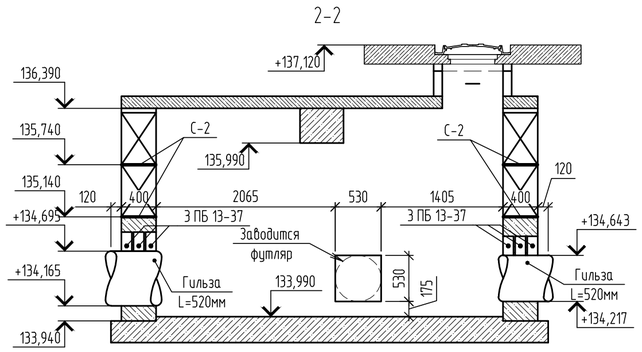

Схема расположения плит перекрытия камеры

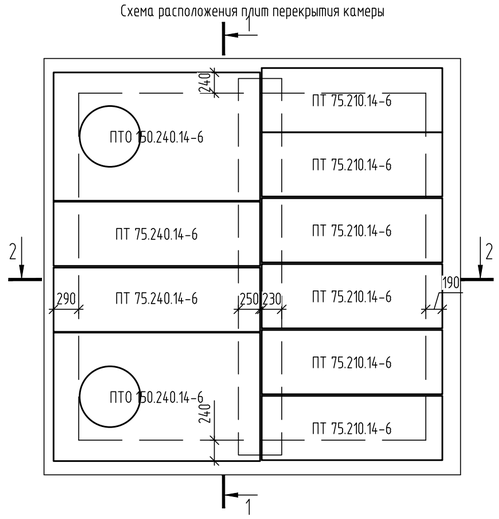

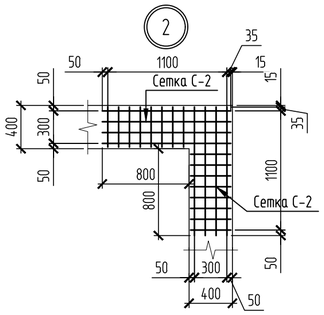

Сетка связевая С-2

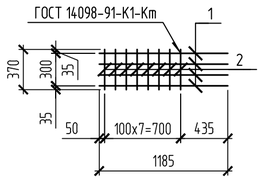

1. Монтаж бетонных блоков вести на цементно-песчаном растворе М100, вертикальные швы между бетонными блоками тщательно забить тем же раствором. Вертикальные швы толщиной более 50мм заполнить бетоном класса В12.5, бетон провибрировать глубинным вибратором, создать благоприятные условия для схватывания бетона, его твердения и набора прочности.
2. В каждом горизонтальном шве во всех углах и пересечениях стен уложить арматурные сетки.
3. В процессе монтажа заложить гильзы.

						63/19-ТКР.В.АС
2	-	Зам.	46/21		04.21	"Водовод пос. Горелый Хутор"
1	-	зам	25/21		03.21	
Изм.	Кол. уч.	Лист	№ док.	Подпись	Дата	
Разработал		Серендеев			03.21	Наружные сети водоснабжения — Стадия: Р; Лист: 8; Листов:
Проверил		Иванов			03.21	
Н. контр		Гриневич			03.21	Схема расположения фундаментных блоков водопроводной камеры №11 — ООО "Базис"
ГИП		Логинов			03.21	

Взам. инв. № | Подп. и дата | Инв. № подл

Копировал | A2

Плита днища водопроводной камеры
(армирование)

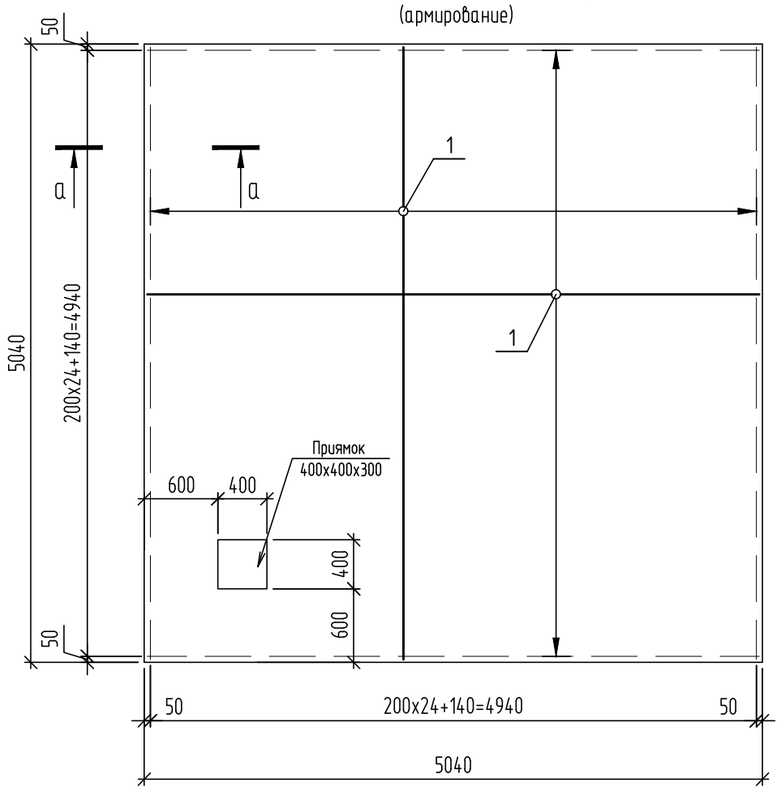

1

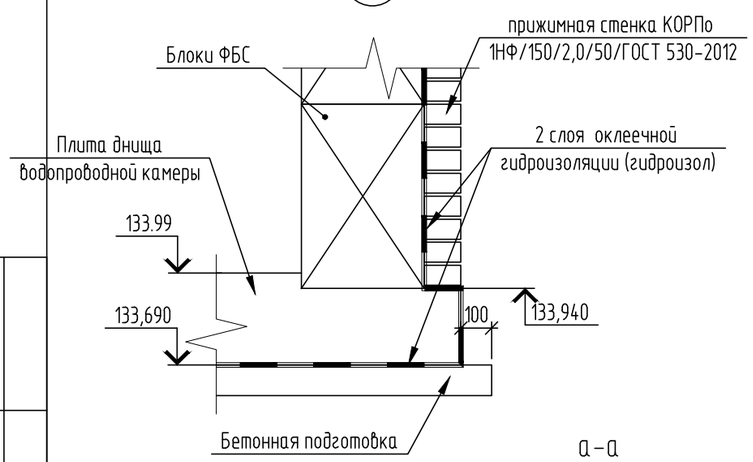

Ведомость деталей

Поз.	Эскиз
2	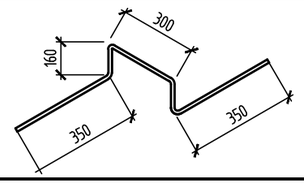

а-а

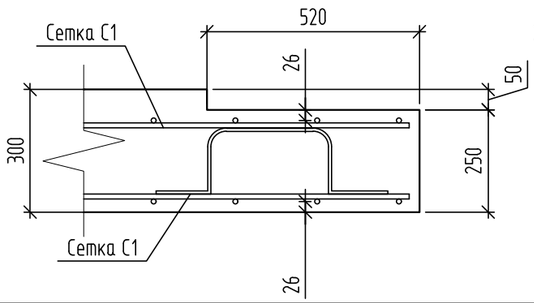

1. Все железобетонные конструкции выполнить из бетона марки W4, F1 100.
2. Прижимная стенка выполняется для защиты гидроизоляции при производстве обратной засыпки. Допускается замена прижимной стенки на полимерную мембрану (S=49.73м2). Допускается защиту не выполнять при применении технологии производства работ исключающей повреждение гидроизоляции

Спецификация элементов

Поз.	Обозначение	Наименование	Кол.	Масса, ед., кг	Приме-чание
1	ГОСТ 13579-78	ФБС24.4.6-Т	9	1300	
2	ГОСТ 13579-78	ФБС12.4.6-Т	9	640	
3	ГОСТ 13579-78	ФБС9.4.6-Т	26	470	
	монолитные заделки между блоками	Бетон В12.5	$м^3$	1.58	
Б13	Серия 3.006.1-8 вып1-2	Балка Б13	1		
К0	Серия 3.900.1-14.1-13	Кольцо опорное К06	2		
КС 7.3	Серия 3.900.1-14.1-1	Кольцо стеновое КС 7.3	2		
ПД6	Серия 3.900.1-14.1-15	Плита дорожная ПД6	2		
ПТО	Серия 3.006.1-8.1-2-5	ПТО 150.240.14-6 (с отверстием)	2		
ПТ	Серия 3.006.1-8.3-1-7	ПТ 75.240.14-6	2		
ПТ	Серия 3.006.1-8.3-1-7	ПТ 75.210.14-6	6		
ПР	Серия 1.038.1-1.5	3 ПБ 13-37	12		
		Гильза			
	ГОСТ 20295-85	⌀530х6 L=520мм	1	30.83	
	ГОСТ 20295-85	⌀426х5 L=520мм	2	25.9	
	ГОСТ 20295-85	⌀219х6 L=520мм	1	10.55	
Т	ГОСТ 3634-99	Люк тяжелый тип Т	2		
С-4	ТПР 901-09-11.84. Альбом V	Стремянка С-4	2	26.74	
	ГОСТ 5781-82	Скоба ⌀16AI L=520мм	2	0.8	
		Плита днища водопроводной камеры			
		Сетка С1	2		
1	ГОСТ 5781-82	⌀14 А-III (А400), L=4990	52	6.03	
		Детали			
2	ГОСТ 5781-82	⌀8 А-I (А240), L=1400	81	0.55	
		Бетон В20	$м^3$	7.62	
		Бетонная подготовка В7.5	$м^3$	2.75	
		Сетки связевые С-2	24		
1	ГОСТ 5781-82	⌀8 А-III (А400), L=1185	4	0.47	
2	ГОСТ 5781-82	⌀8 А-III (А400), L=370	8	0.15	

Изм.	Кол. уч.	Лист	№ док.	Подпись	Дата
2	-	Зам.	46/21		04.21
1	-	зам	25/21		03.21
Разработал		Серендеев			03.21
Проверил		Иванов			03.21
Н. контр		Гриневич			03.21
ГИП		Логинов			03.21

63/19-ТКР.В.АС

"Водовод пос. Горелый Хутор"

Наружные сети водоснабжения

Стадия	Лист	Листов
Р	9	

Схема расположения плит покрытия водопроводной камеры. Плита днища водопроводной камеры армирование. Спецификация элементов водопроводной камеры №11

ООО "Базис"

Взам. инв. № | Подп. и дата | Инв. № подл

Копировал | А3

Водопроводная камера №12
План

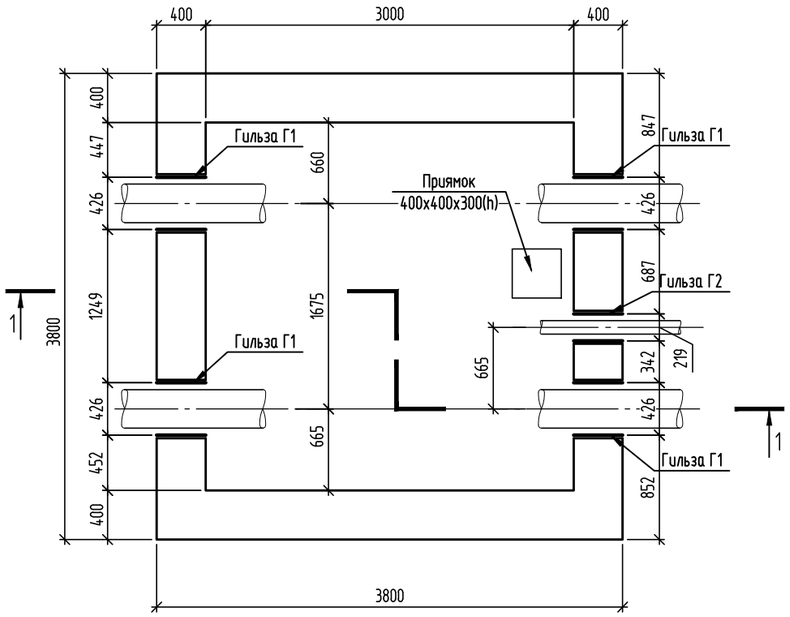

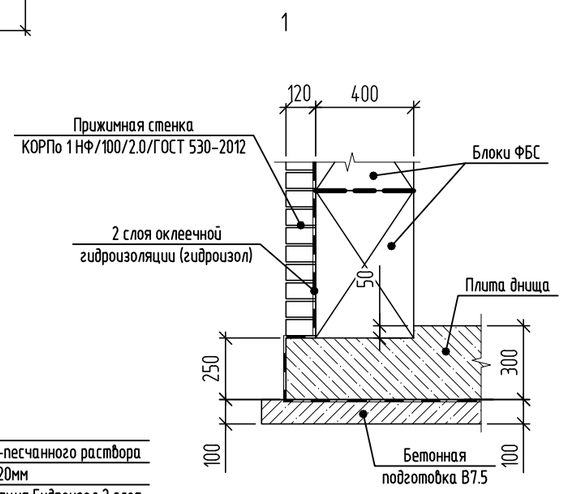

1-1

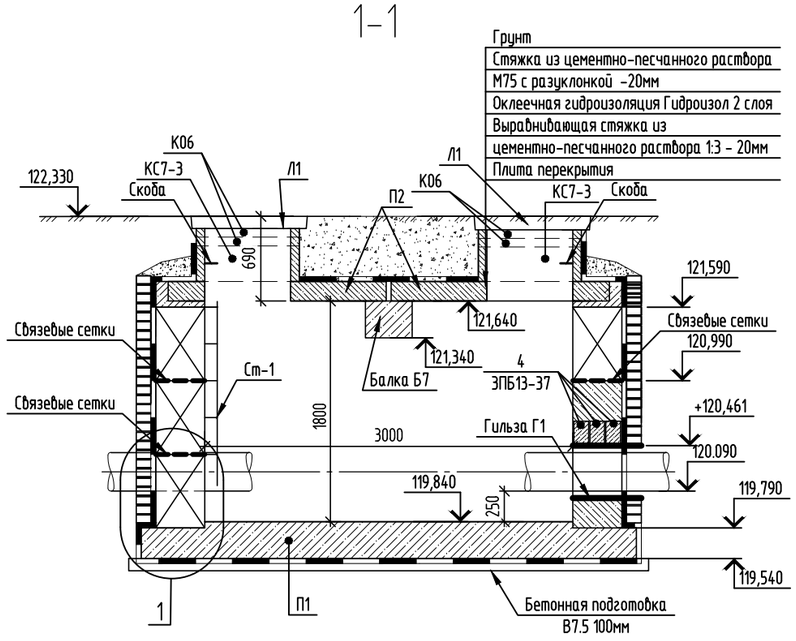

Спецификация элементов

Поз.	Обозначение	Наименование	Кол.	Масса, ед., кг	Приме-чание
		Водопроводная камера №12			
		Сборочные единицы			
П1	см. лист 12	Плита днища	1		
1	ГОСТ 13579-2018	ФБС24.4.6-Т	6	1300	
2	ГОСТ 13579-2018	ФБС12.4.6-Т	10	640	
3	ГОСТ 13579-2018	ФБС9.4.6-Т	1	470	
Г1	ГОСТ 10704-91	Труба стальная Ø426х5, L=520мм	4		
Г2	ГОСТ 10704-91	Труба стальная Ø219х6, L=520мм	1		
4	Серия 1.038.1-1 выпуск 1	Перемычка ЗПБ13-37	9	85	
5	Серия 1.038.1-1 выпуск 1	Перемычка ЗПБ16-37	3	102	
	см. лист 12	Связевые сетки С-2			
Б7	Серия 3.006.1-8 вып.1-2	Балка Б7	1	1020	
П2	Серия 3.006.1-8 вып.1-2	ПТО 150.180.14-6 (с отверстием)	2		
П3	Серия 3.006.1-8 вып.3-1	ПТ 75.180.14-6	6		
КС7.3	Серия 3.900.1-14	Кольцо КС7.3	2	130	
К06	Серия 3.900.1-14	Кольцо КО 6	4	50	
Л1	ГОСТ 3634-99	Легкий люк "Л"	2		
Ст-1	ТПР 901-09-11.84. Альбом V	Стремянка С-2	2	17.08	
		Скоба Ø16А-I, L=520мм	2	0.8	
		Материалы			
	монолитные заделки между блоками	Бетон В12.5, W4, F_1 100 м3	1.76		
	бетонная подготовка	Бетон В7.5, м3	1.8		

1. На плане водопроводной камеры защитная стенка и гидроизоляция условно не показаны.
2. Обратную засыпку выполнить из песка средней крупности с тщательным послойным уплотнением в соответствии с требованием СП 45.13330.2012.
3. Прижимная стенка выполняется для защиты гидроизоляции при производстве обратной засыпки. Допускается замена прижимной стенки на полимерную мембрану (S=30.4м2). Допускается защиту не выполнять при применении технологии производства работ исключающей повреждение гидроизоляции.

						63/19-ТКР.В.АС
2	-	Зам.	46/21		04.21	"Водовод пос.Горелый Хутор"
1	-	Зам.	25/21		03.21	
Изм.	Кол. уч.	Лист	№ док.	Подп.	Дата	
Разработал		Зуева			03.21	Наружные сети водоснабжения
Проверил		Иванов			03.21	
Н. контр.		Гриневич			03.21	Водопроводная камера №12. План. Разрез 1-1. Спецификация
ГИП		Логинов			03.21	

Стадия	Лист	Листов
Р	10	

ООО "Базис"

Формат А3

Водопроводная камера №12. Схема расположения блоков

1 ряд блоков

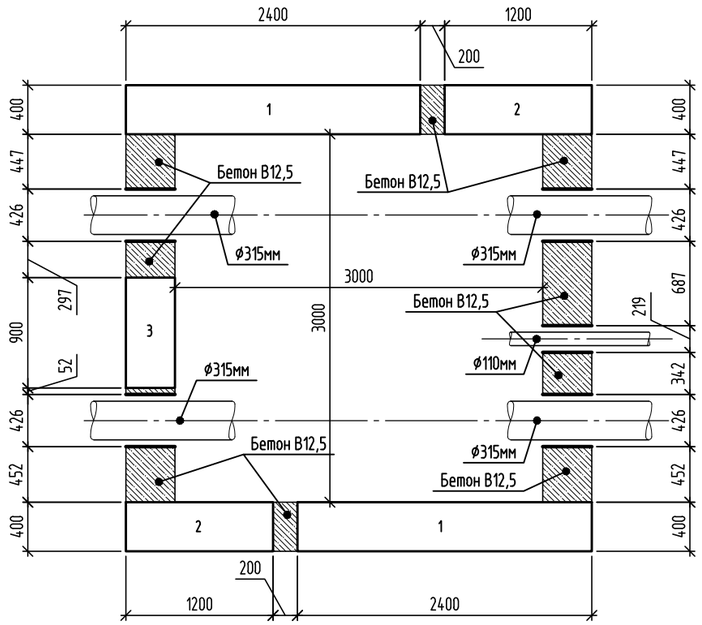

2 ряд блоков

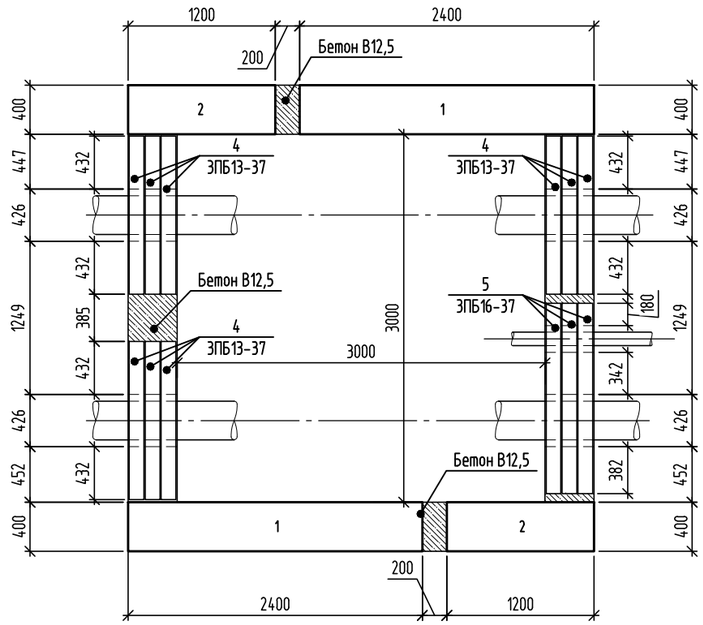

3 ряд блоков

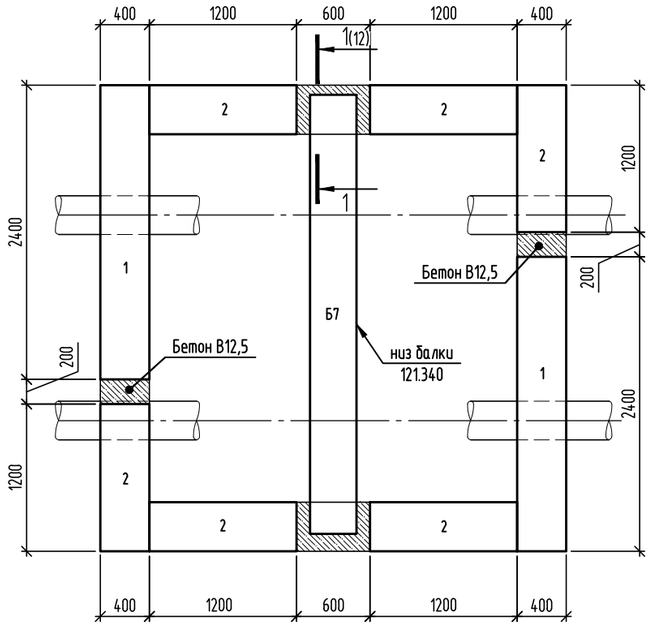

Схема расположения связевых сеток

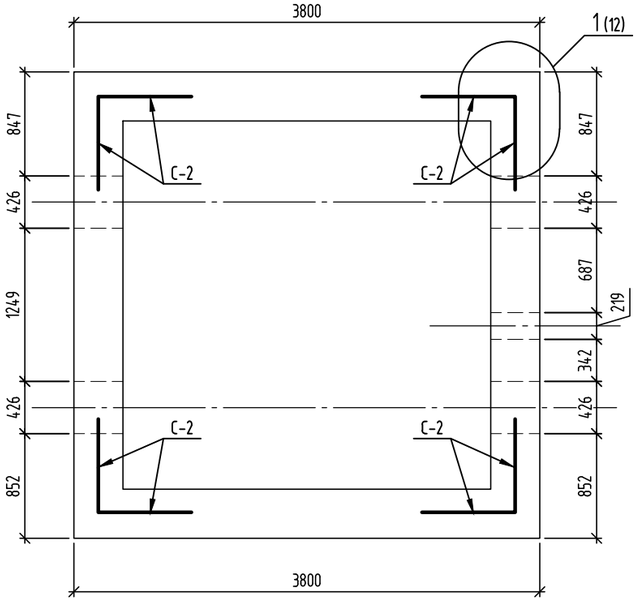

1. Монтаж бетонных блоков вести на цементно-песчаном растворе М100, вертикальные швы между бетонными блоками тщательно забить тем же раствором. Вертикальные швы толщиной более 50мм заполнить бетоном класса В12.5, бетон провибрировать глубинным вибратором, создать благоприятные условия для схватывания бетона, его твердения и набора прочности.
2. В каждом горизонтальном шве во всех углах и пересечениях стен уложить арматурные сетки.
3. В процессе монтажа заложить гильзы.

						63/19-ТКР.В.АС		
2	-	Зам.	46/21		04.21	"Водовод пос.Горелый Хутор"		
1	-	зам	25/21		03.21			
Изм.	Кол. уч.	Лист	№ док.	Подп.	Дата			
Разработал		Зуева			03.21	Наружные сети водоснабжения	Стадия	Лист	Листов
Проверил		Иванов			03.21		Р	11	
Н. контр.		Гриневич			03.21	Водопроводная камера №12. Схема расположения блоков. Схема расположения связевых сеток	ООО "Базис"		
ГИП		Логинов			03.21				

Формат А3

Водопроводная камера №12

Схема плит покрытия

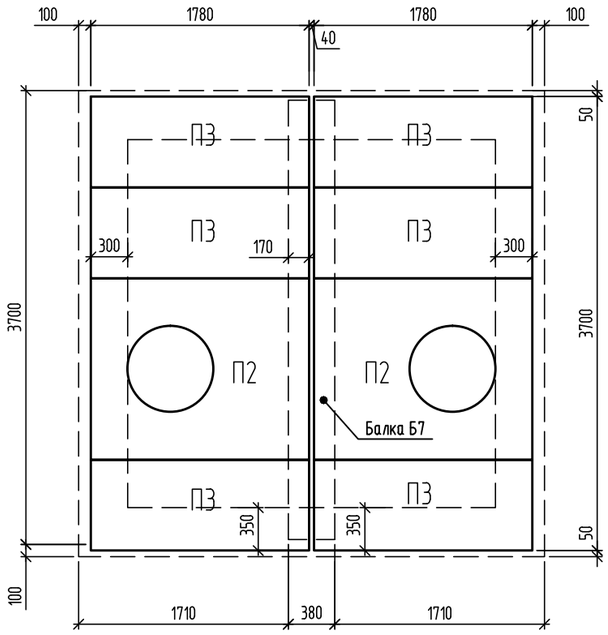

1–1(11)

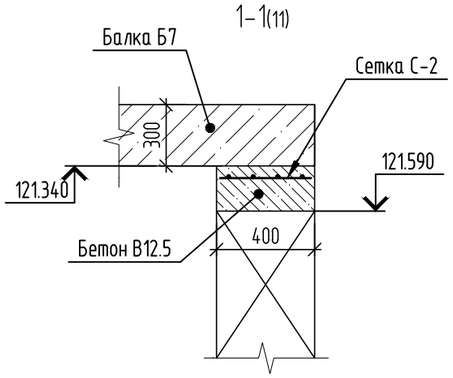

1/11

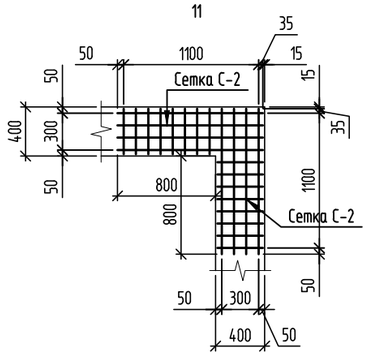

Плита днища (армирование)

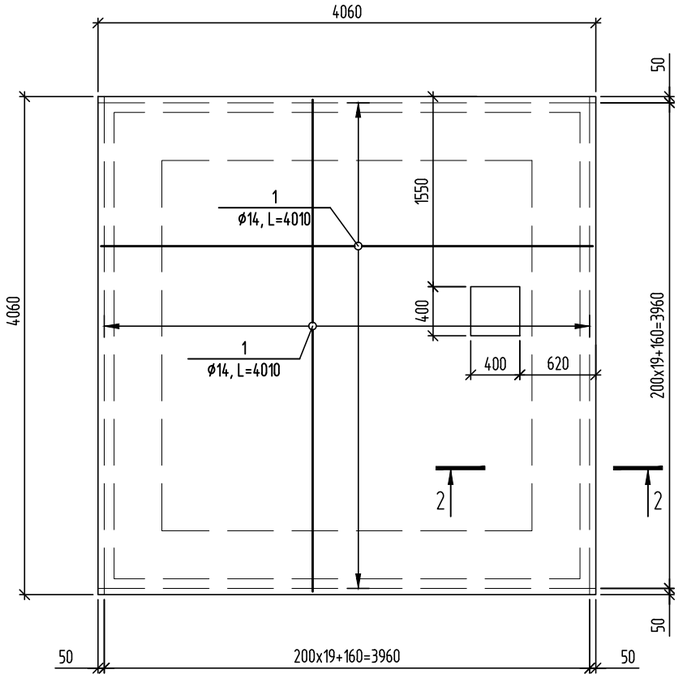

Сетка связевая С-2

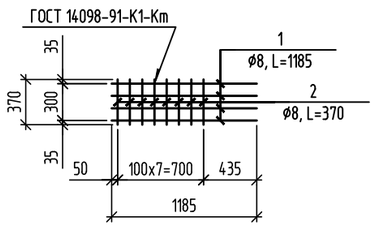

2–2

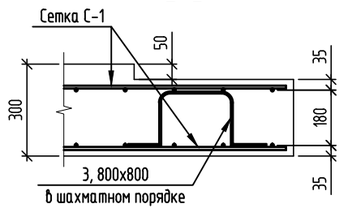

Спецификация элементов

Поз.	Обозначение	Наименование	Кол.	Масса, ед., кг	Приме-чание
		Водопроводная камера №12			
		Плита днища			
		Сетка С-1	2		
1	ГОСТ 5781-82	Ø14 А-III (А400), L=4010	42	4.8	
		Детали			
3	ГОСТ 5781-82	Ø8 А-I (А240), L=1350мм	30	0.53	
		Бетон В20, W4, F_1 100 м3	5.4		
		Сетки связевые С-2	18		
1	ГОСТ 5781-82	Ø8 А-III (А400), L=1185	4	0.47	
2	ГОСТ 5781-82	Ø8 А-III (А400), L=370	8	0.15	

Ведомость деталей

Поз.	Эскиз
3	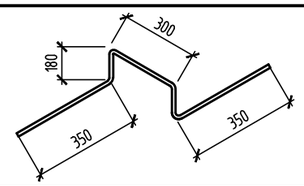

1. Все железобетонные конструкции выполнить из бетона марки W4, F1100.

2	-	Зам.	46/21		04.21	63/19-ТКР.В.АС
1	-	Зам.	25/21		03.21	"Водовод пос.Горелый Хутор"
Изм.	Кол. уч.	Лист	№ док.	Подп.	Дата	
Разработал		Зуева			03.21	Наружные сети водоснабжения — Стадия: Р; Лист: 12; Листов:
Проверил		Иванов			03.21	
Н. контр.		Гриневич			03.21	Водопроводная камера №12. Схема плит покрытия. Плита днища. Спецификация — ООО "Базис"
ГИП		Логинов			03.21	

Формат А3

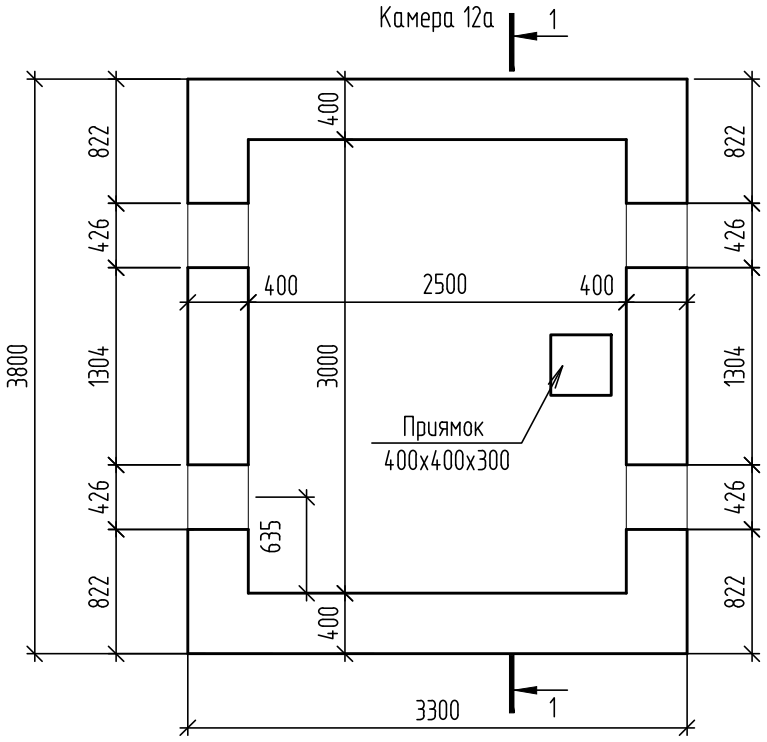

1-1

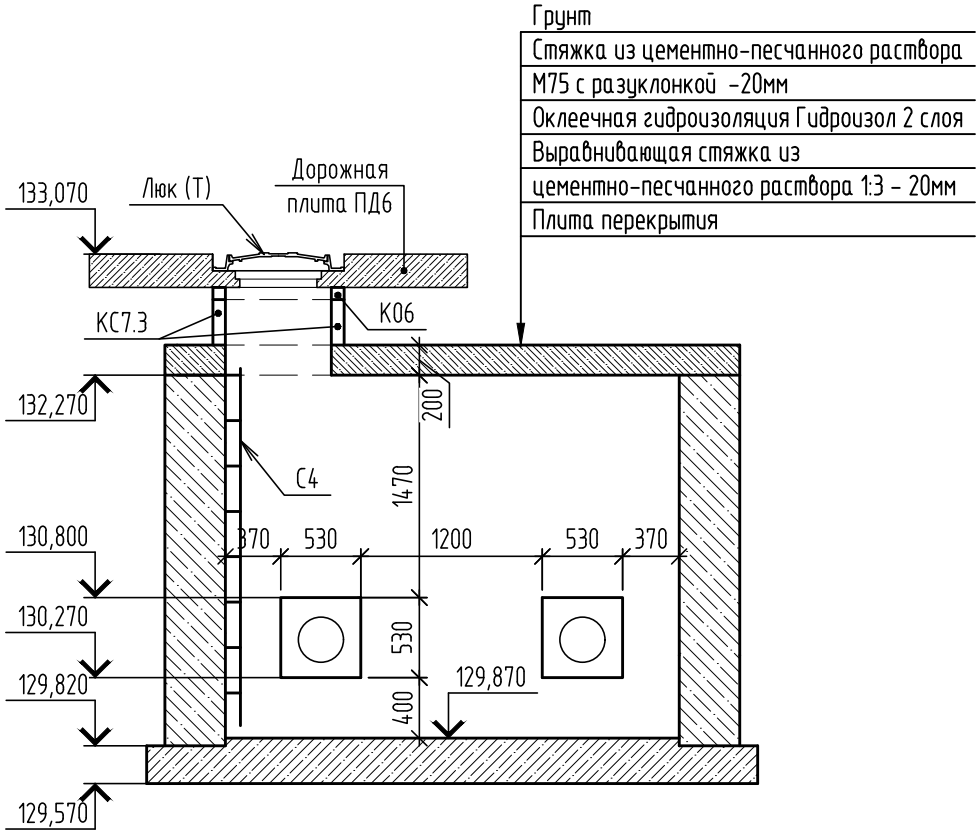

1. На плане водопроводной камеры защитная стенка и гидроизоляция условно не показаны.
2. Обратную засыпку выполнить из песка средней крупности с тщательным послойным уплотнением в соответствии с требованием СП 45.13330.2012

						63/19-ТКР.В.АС			
2	-	Зам.	46/21		04.21	"Водовод пос. Горелый Хутор"			
1	-	зам	25/21		03.21				
Изм.	Кол. уч.	Лист	№ док.	Подпись	Дата				
Разработал		Серендеев			03.21	Наружные сети водоснабжения	Стадия	Лист	Листов
Проверил		Иванов			03.21		Р	13	
Н. контр		Гриневич			03.21	Вопроводная камера №12а. Разрез 1-1	ООО "Базис"		
ГИП		Логинов			03.21				

Взам. инв. № | Подп. и дата | Инв. № подл

Копировал | А4

Схема расположения фундаментных блоков на отм.129.82

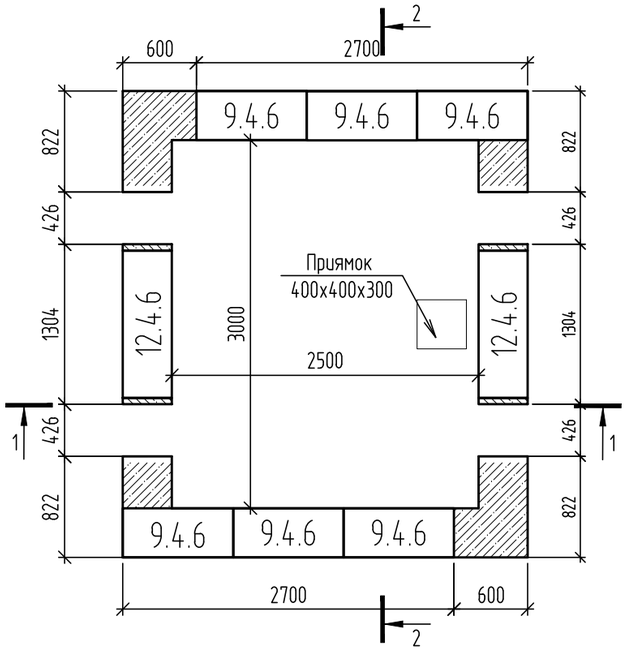

Схема расположения фундаментных блоков на отм.130.42

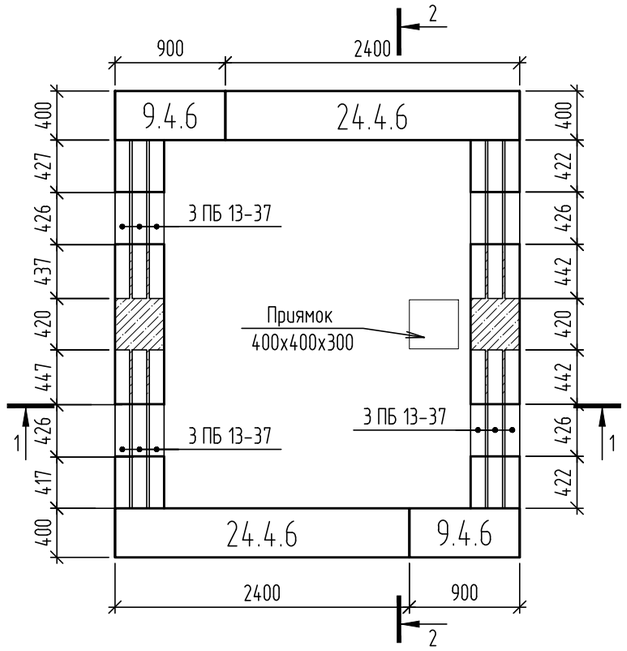

Схема расположения фундаментных блоков на отм.131.02

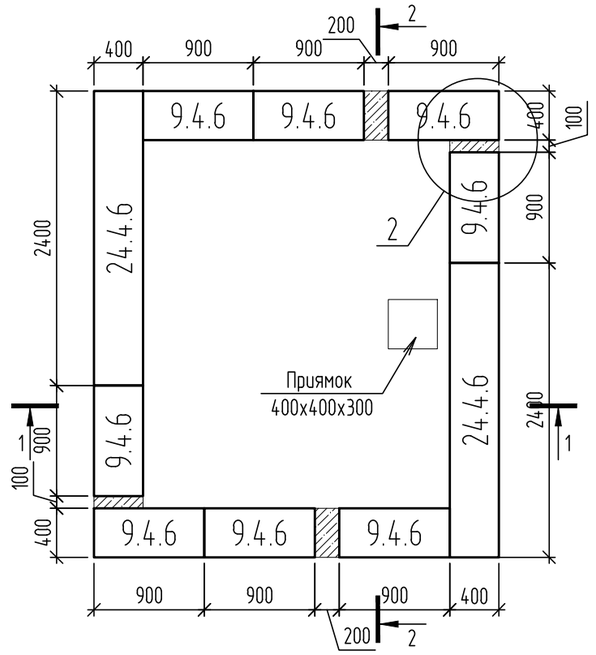

Схема расположения фундаментных блоков на отм.131.62

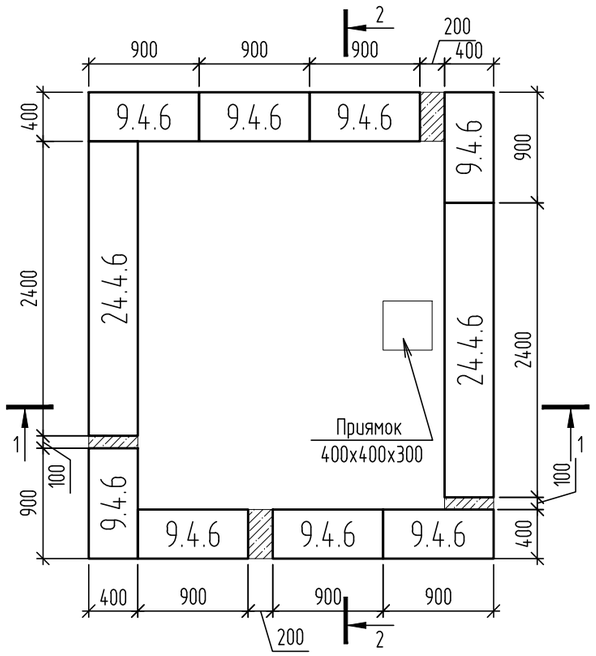

1-1

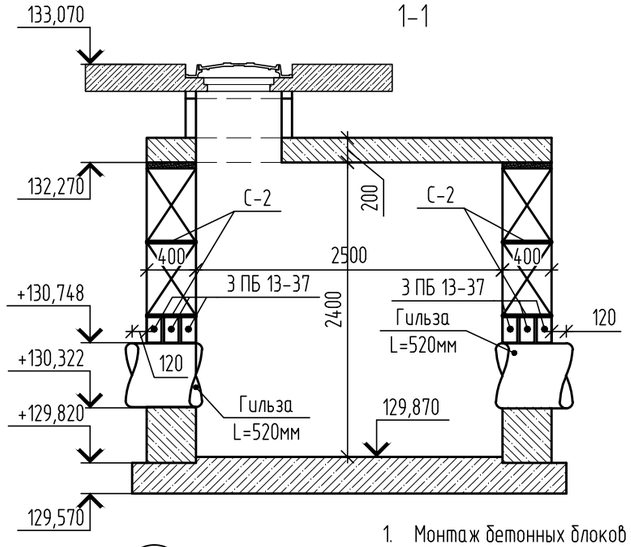

2-2

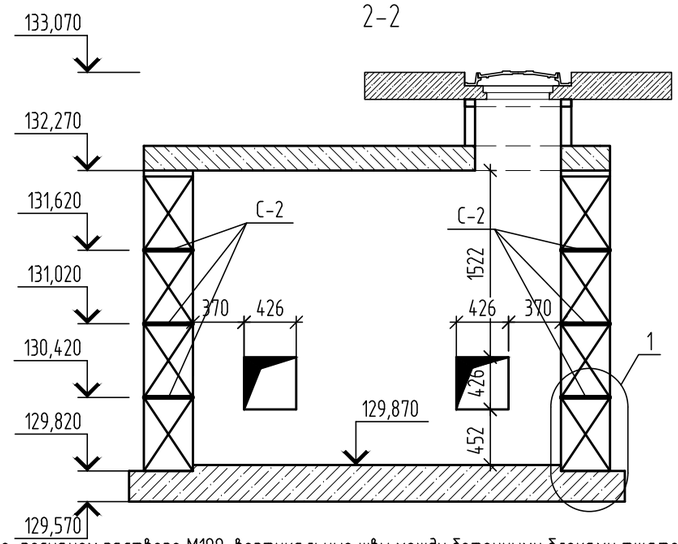

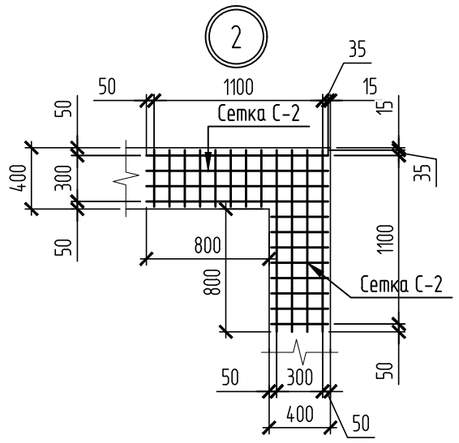

Сетка связевая С-2

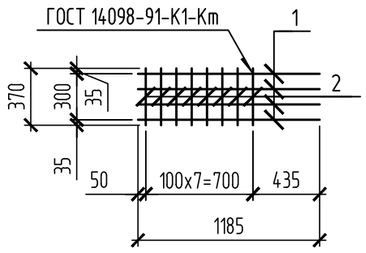

1. Монтаж бетонных блоков вести на цементно-песчаном растворе М100, вертикальные швы между бетонными блоками тщательно забить тем же раствором. Вертикальные швы толщиной более 50мм заполнить бетоном класса В12.5, бетон провибрировать глубинным вибратором, создать благоприятные условия для схватывания бетона, его твердения и набора прочности.
2. В каждом горизонтальном шве во всех углах и пересечениях стен уложить арматурные сетки.
3. В процессе монтажа заложить гильзы.

						63/19-ТКР.В.АС
2	-	Зам.	46/21		04.21	"Водовод пос. Горелый Хутор"
1	-	зам	25/21		03.21	
Изм.	Кол. уч.	Лист	№ док.	Подпись	Дата	
Разработал		Серендеев			03.21	Наружные сети водоснабжения
Проверил		Иванов			03.21	
Н. контр		Гриневич			03.21	Схема расположения фундаментных блоков водопроводной камеры №12а
ГИП		Логинов			03.21	

Стадия	Лист	Листов
Р	14	

ООО "Базис"

Взам. инв. № | Подп. и дата | Инв. № подл

Копировал | А3

Камера ПГ52

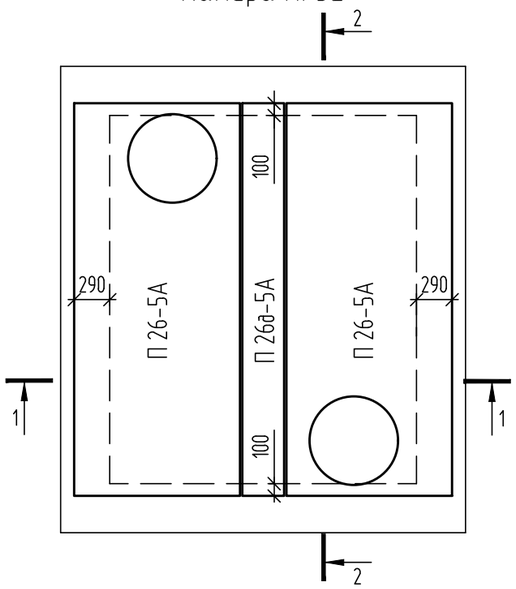

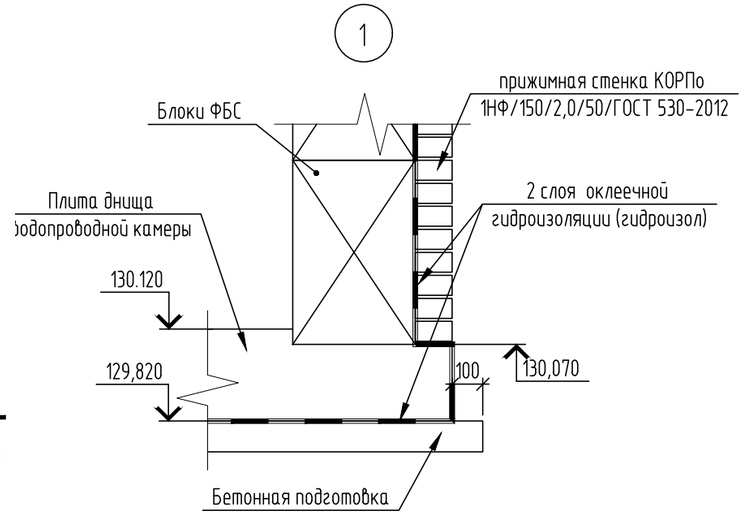

Плита днища водопроводной камеры
(армирование)

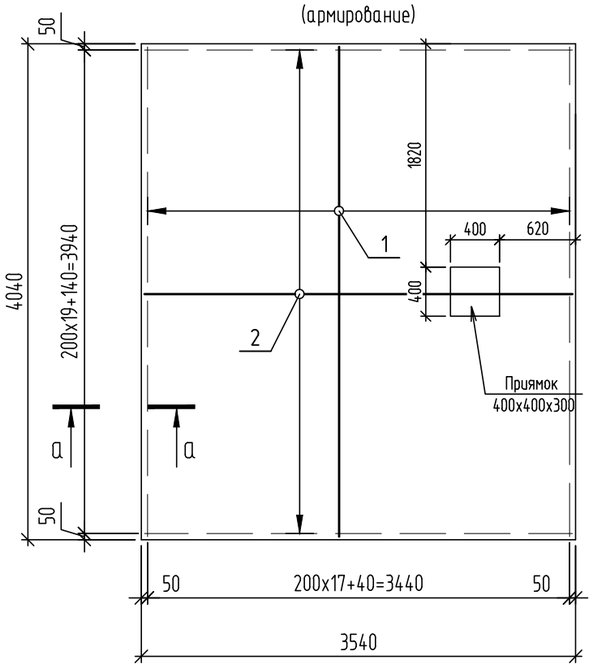

а-а

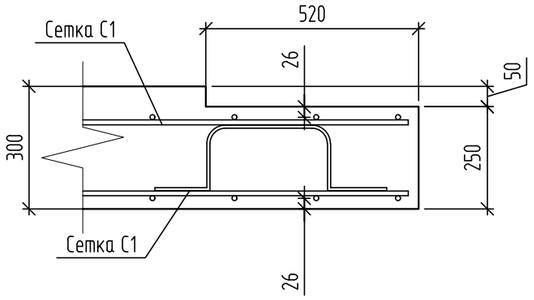

Ведомость деталей

Поз.	Эскиз
3	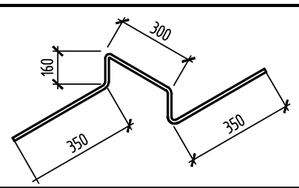

1. Все железобетонные конструкции выполнить из бетона марки W4, F1 100.
2. Прижимная стенка выполняется для защиты гидроизоляции при производстве обратной засыпки. Допускается замена прижимной стенки на полимерную мембрану (S=37.63м2). Допускается защиту не выполнять при применении технологии производства работ исключающей повреждение гидроизоляции

Спецификация элементов

Поз.	Обозначение	Наименование	Кол.	Масса, ед., кг	Примечание
1	ГОСТ 13579-78	ФБС24.4.6-Т	6	1300	
2	ГОСТ 13579-78	ФБС12.4.6-Т	2	640	
3	ГОСТ 13579-78	ФБС9.4.6-Т	24	470	
	монолитные заделки между блоками	Бетон В12.5	$м^3$	2.04	
ПД6	Серия 3.900.1-14.1-15	Плита дорожная ПД6	2		
К0	Серия 3.900.1-14.1-13	Кольцо опорное К06	2		
КС	Серия 3.900.1-14.1-3	Кольцо стеновое КС 7.3	2		
П26	Серия 901-09-11.84	П26-5А (с отверстием)	2		
П26д	Серия 901-09-11.84-02	П26д-5А	1		
ПР	Серия 1.038.1-1.5	3 ПБ 13-37	12	119	
		Гильза			
	ГОСТ 20295-85	⌀426х5 L=520мм	4	26.99	
Т	ГОСТ 3634-99	Люк тяжелый тип Т	2		
С-4	ТПР 901-09-11.84. Альбом V	Стремянка С-4	2	26.74	
		Плита днища водопроводной камеры			
		Сетка С1	2		
1	ГОСТ 5781-82	⌀14 А-III (А400), L=3990	19	4.83	
2	ГОСТ 5781-82	⌀14 А-III (А400), L=3490	21	4.22	
		Детали			
3	ГОСТ 5781-82	⌀8 А-I (А240), L=1400	42	0.55	
		Бетон В20	$м^3$	4.29	
		Бетонная подготовка В7.5	$м^3$	1.6	
		Сетки связевые С-2	24		
1	ГОСТ 5781-82	⌀8 А-III (А400), L=1185	4	0.47	
2	ГОСТ 5781-82	⌀8 А-III (А400), L=370	8	0.15	

2	-	Зам.	46/21		04.21	63/19-ТКР.В.АС
1	-	зам	25/21		03.21	"Водовод пос. Горелый Хутор"
Изм.	Кол. уч.	Лист	№ док.	Подпись	Дата	
Разработал		Серендеев			03.21	Наружные сети водоснабжения
Проверил		Иванов			03.21	
Н. контр		Гриневич			03.21	Схема расположения плит покрытия водопроводной камеры. Плита днища водопроводной камеры армирование. Спецификация элементов водопроводной камеры №12а
ГИП		Логинов			03.21	

Стадия	Лист	Листов
Р	15	

ООО "Базис"

Взам. инв. № | Подп. и дата | Инв. № подл

Копировал | А3

Водопроводная камера №13

План

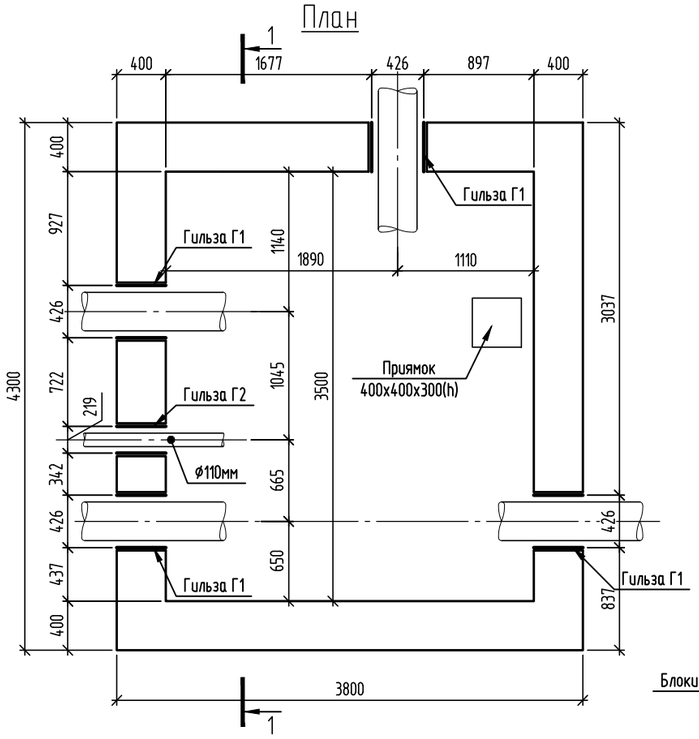

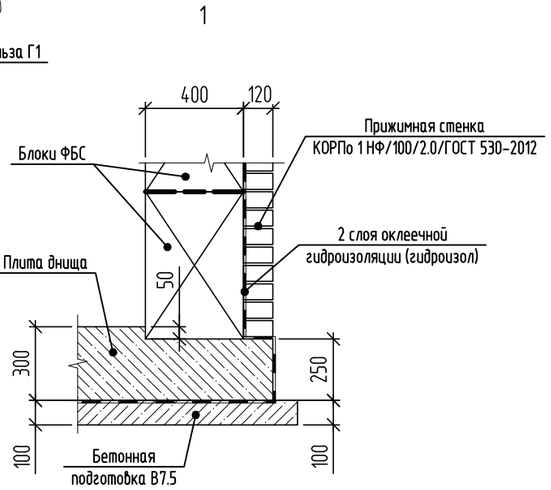

1-1

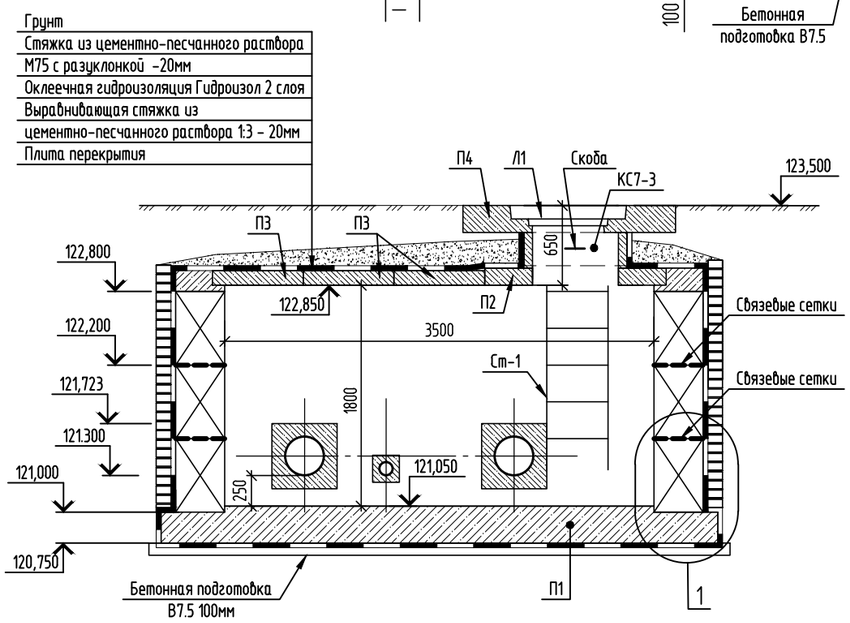

Спецификация элементов

Поз.	Обозначение	Наименование	Кол.	Масса, ед., кг	Приме-чание
		Водопроводная камера №13			
		Сборочные единицы			
П1	см. лист 18	Плита днища	1		
1	ГОСТ 13579-2018	ФБС24.4.6-Т	6	1300	
2	ГОСТ 13579-2018	ФБС12.4.6-Т	10	640	
3	ГОСТ 13579-2018	ФБС9.4.6-Т	4	470	
Г1	ГОСТ 10704-91	Труба стальная ø426х5, L=520мм	4		
Г2	ГОСТ 10704-91	Труба стальная ø219х6, L=520мм	1		
4	Серия 1.038.1-1 выпуск 1	Перемычка ЗПБ13-37	9	85	
5	Серия 1.038.1-1 выпуск 1	Перемычка ЗПБ16-37	3	102	
	см. лист 12	Связевые сетки С-2			
Б11	Серия 3.006.1-8 вып.1-2	Балка Б11	1	2040	
П2	Серия 3.006.1-8 вып.1-2	ПТО 150.180.14-6 (с отверстием)	2		
П3	Серия 3.006.1-8 вып.3-1	ПТ 75.180.14-6	6		
П4	Серия 3.900.1-14	Дорожная плита ПД6	2	2100	
	Серия 3.900.1-14	Кольцо КС7.3	2	130	
Л1	ГОСТ 3634-99	Тяжелый люк "Т"	2		
Ст-1	ТПР 901-09-11.84. Альбом V	Стремянка С-2	2	17.08	
		Скоба ø16А-I, L=520мм	2	0.8	
		Материалы			
	монолитные заделки между блоками	Бетон В12.5, W4, F_1 100 м3	1.86		
	бетонная подготовка	Бетон В7.5, м3	2		

1. На плане водопроводной камеры защитная стенка и гидроизоляция условно не показаны.
2. Обратную засыпку выполнить из песка средней крупности с тщательным послойным уплотнением в соответствии с требованием СП 45.13330.2012.
3. Прижимная стенка выполняется для защиты гидроизоляции при производстве обратной засыпки. Допускается замена прижимной стенки на полимерную мембрану (S=32.4м2). Допускается защиту не выполнять при применении технологии производства работ исключающей повреждение гидроизоляции.

2	-	Зам.	46/21		04.21	63/19-ТКР.В.АС
1	-	Зам.	25/21		03.21	"Водовод пос.Горелый Хутор"
Изм.	Кол. уч.	Лист	№ док.	Подп.	Дата	
Разработал		Зуева			03.21	Наружные сети водоснабжения
Проверил		Иванов			03.21	
Н. контр.		Гриневич			03.21	Водопроводная камера №13. План. Разрез 1-1. Спецификация
ГИП		Логинов			03.21	

Стадия	Лист	Листов
Р	16	

ООО "Базис"

Формат А3

Водопроводная камера №13. Схема расположения блоков

1 ряд блоков

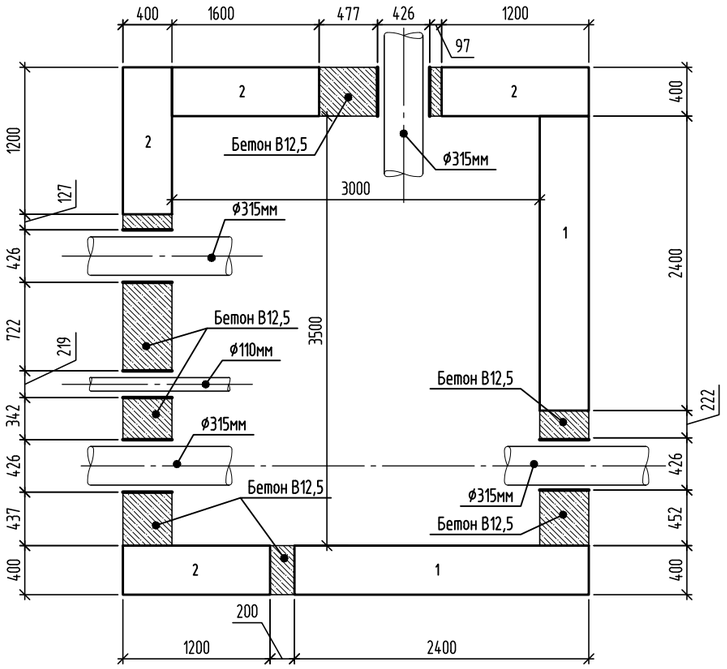

2 ряд блоков

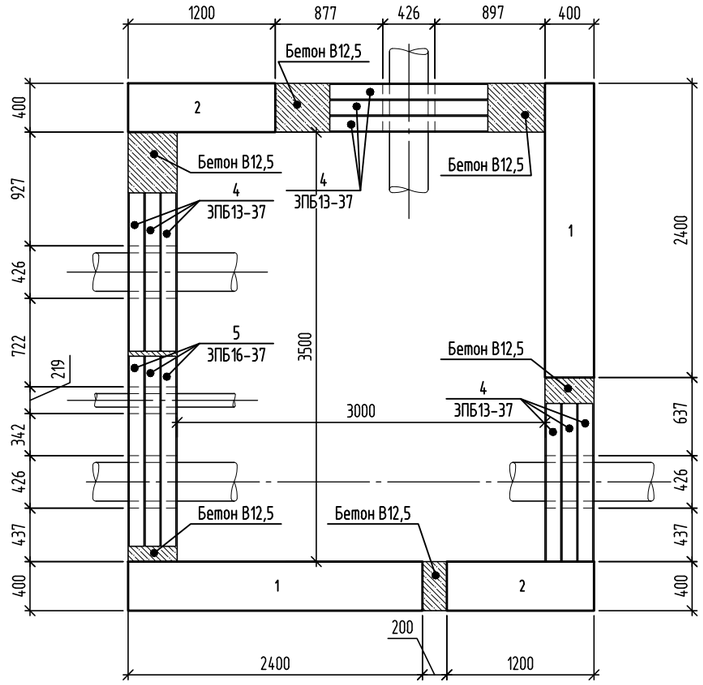

3 ряд блоков

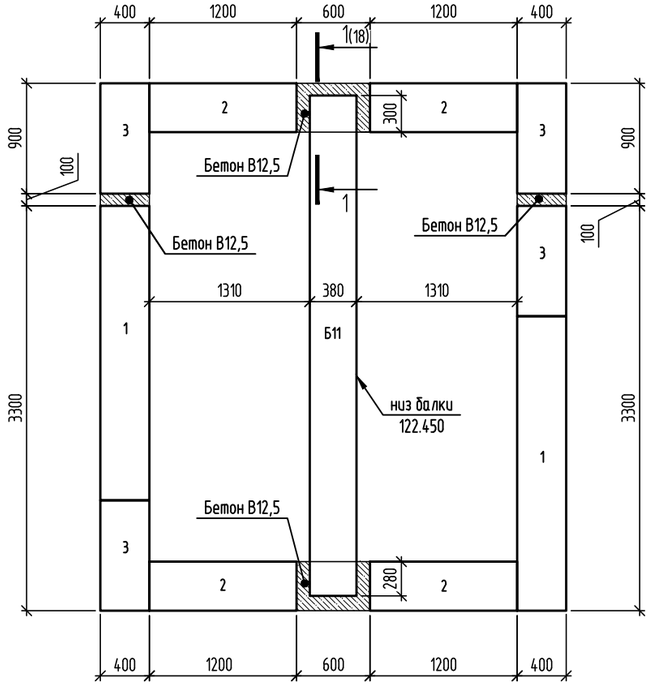

Схема расположения связевых сеток

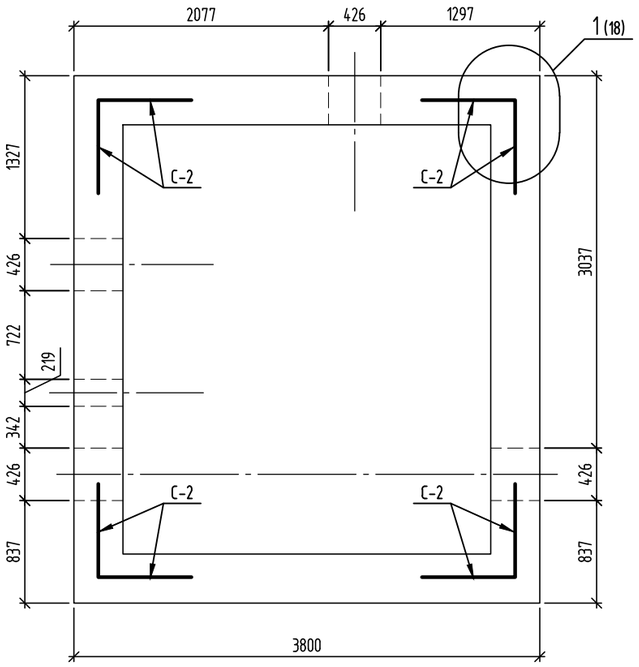

1. Монтаж бетонных блоков вести на цементно-песчаном растворе М100, вертикальные швы между бетонными блоками тщательно забить тем же раствором. Вертикальные швы толщиной более 50мм заполнить бетоном класса В12.5, бетон провибрировать глубинным вибратором, создать благоприятные условия для схватывания бетона, его твердения и набора прочности.
2. В каждом горизонтальном шве во всех углах и пересечениях стен уложить арматурные сетки.
3. В процессе монтажа заложить гильзы.

						63/19-ТКР.В.АС		
2	-	Зам.	46/21		04.21	"Водовод пос.Горелый Хутор"		
1	-	зам	25/21		03.21			
Изм.	Кол. уч.	Лист	№ док.	Подп.	Дата			
Разработал		Зуева			03.21	Наружные сети водоснабжения	Стадия	Лист	Листов
Проверил		Иванов			03.21		Р	17	
Н. контр.		Гриневич			03.21	Водопроводная камера №13. Схема расположения блоков. Схема расположения связевых сеток	ООО "Базис"		
ГИП		Логинов			03.21				

Формат А3

Водопроводная камера №13

Схема плит покрытия

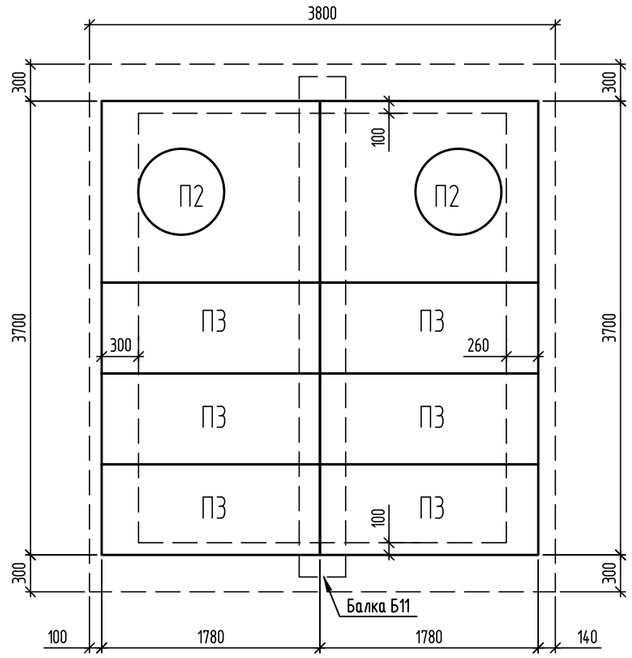

1–1(17)

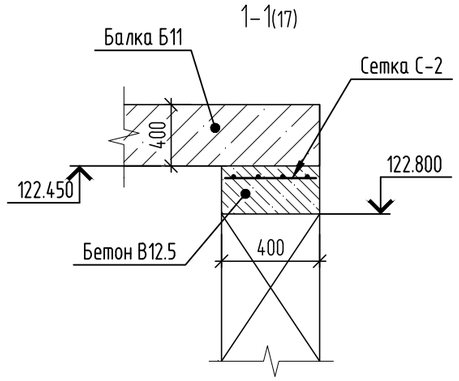

1/17

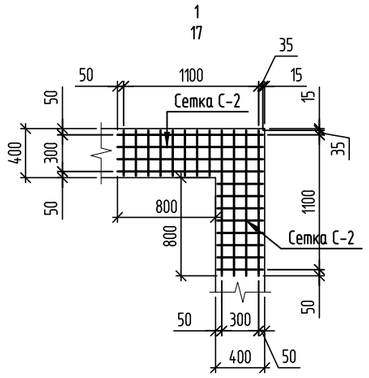

Плита днища (армирование)

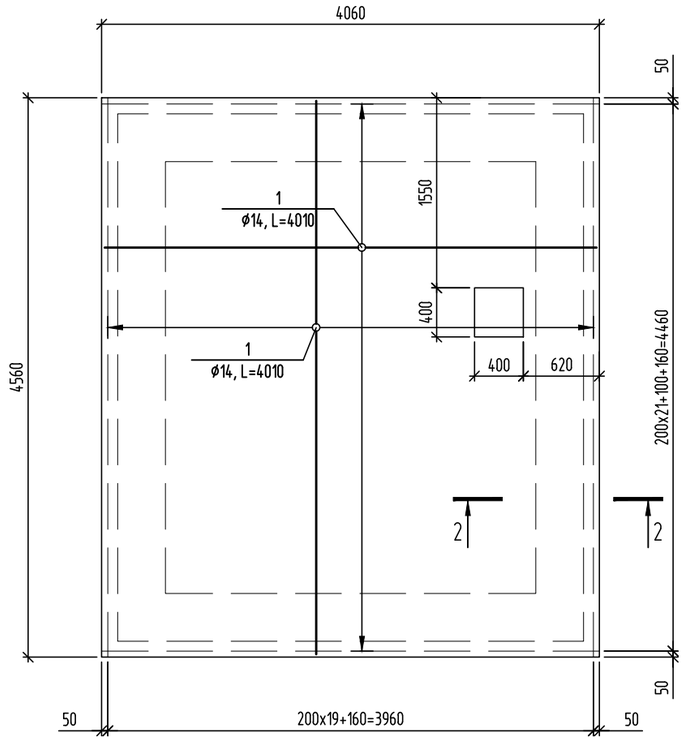

Сетка связевая С-2

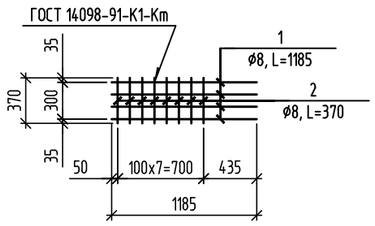

2–2

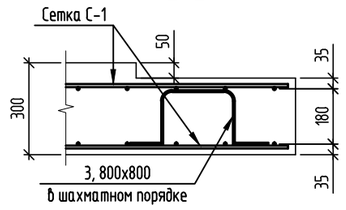

Спецификация элементов

Поз.	Обозначение	Наименование	Кол.	Масса, ед., кг	Приме-чание
		Водопроводная камера №13			
		Плита днища			
		Сетка С-1	2		
1	ГОСТ 5781-82	Ø14 А-III (А400), L=4010	42	4.8	
		Детали			
3	ГОСТ 5781-82	Ø8 А-I (А240), L=1350мм	30	0.53	
		Бетон В20, W4, F_1 100 м3	5.3		
		Сетки связевые С-2	18		
1	ГОСТ 5781-82	Ø8 А-III (А400), L=1185	4	0.47	
2	ГОСТ 5781-82	Ø8 А-III (А400), L=370	8	0.15	

Ведомость деталей

Поз.	Эскиз
3	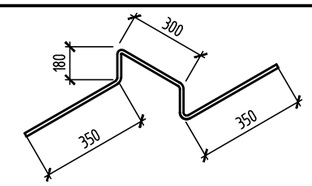

1. Все железобетонные конструкции выполнить из бетона марки W4, F1 100.

2	-	Зам.	46/21		04.21	63/19-ТКР.В.АС
1	-	Зам.	25/21		03.21	"Водовод пос.Горелый Хутор"
Изм.	Кол. уч.	Лист	№ док.	Подп.	Дата	
Разработал		Зуева			03.21	Наружные сети водоснабжения — Стадия: Р; Лист: 18; Листов:
Проверил		Иванов			03.21	
Н. контр.		Гриневич			03.21	Водопроводная камера №13. Схема плит покрытия. Плита днища. Спецификация — ООО "Базис"
ГИП		Логинов			03.21	

Формат А3

Водопроводная камера 29

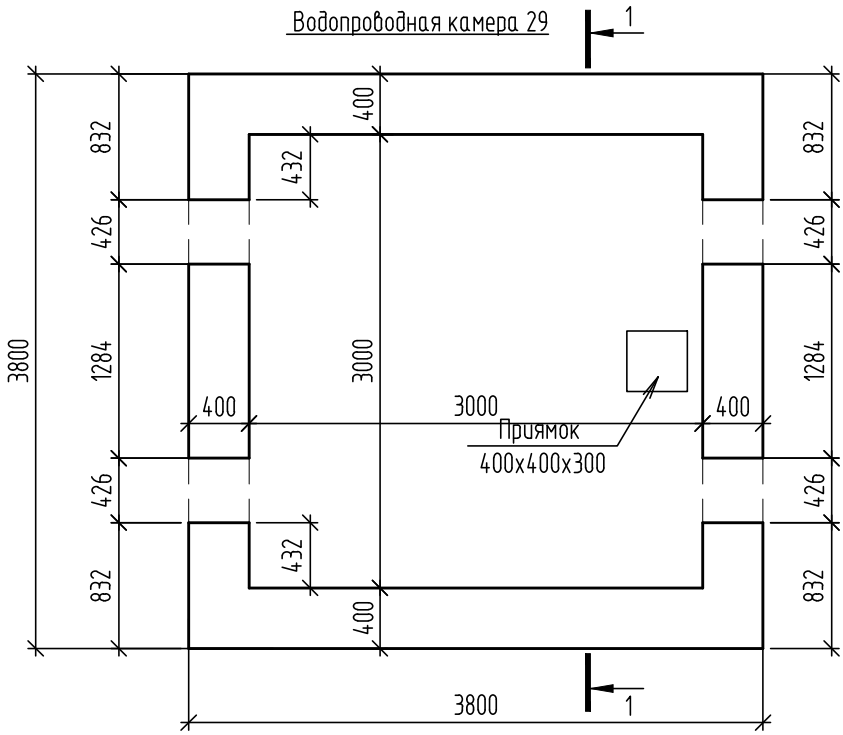

1-1

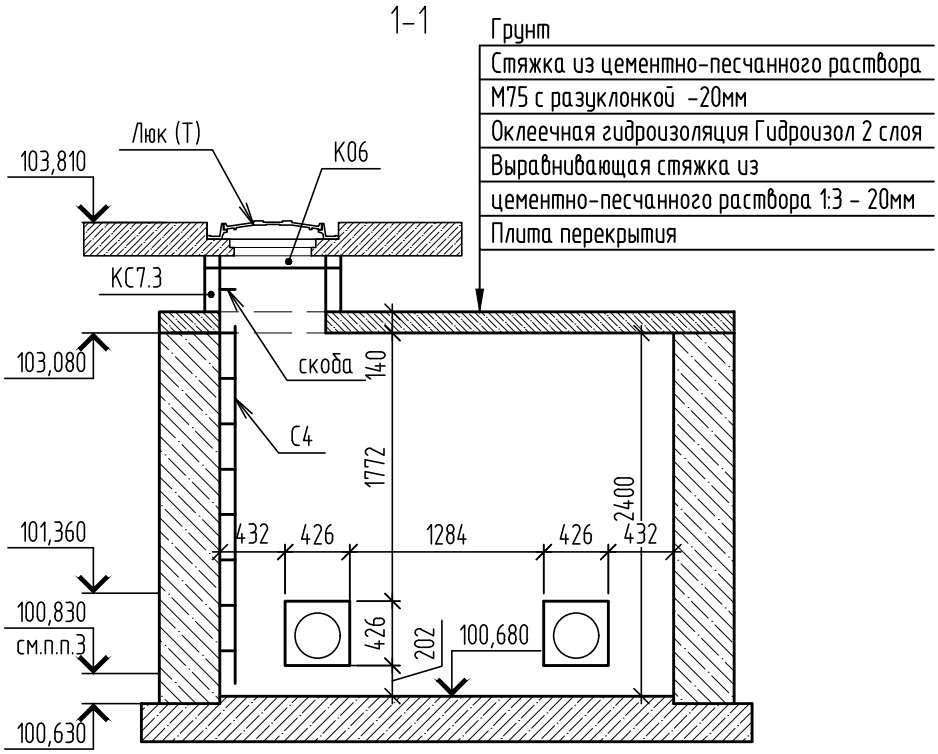

1. На плане водопроводной камеры защитная стенка и гидроизоляция условно не показаны.
2. Обратную засыпку выполнить из песка средней крупности с тщательным послойным уплотнением в соответствии с требованием СП 45.13330.2012
3. Отметки низа трубопроводов уточнить в разделе ТКР.

						63/19-ТКР.В.АС
2	-	Зам.	46/21		04.21	"Водовод пос. Горелый Хутор"
1	-	зам	25/21		03.21	
Изм.	Кол. уч.	Лист	№ док.	Подпись	Дата	
Разработал		Серендеев			03.21	Наружные сети водоснабжения
Проверил		Иванов			03.21	
Н. контр		Гриневич			03.21	Вопроводная камера №29. Разрез 1-1
ГИП		Логинов			03.21	

Стадия	Лист	Листов
Р	19	

ООО "Базис"

Взам. инв. № | Подп. и дата | Инв. № подл

Копировал

А4

Схема расположения фундаментных блоков на отм. 100.63

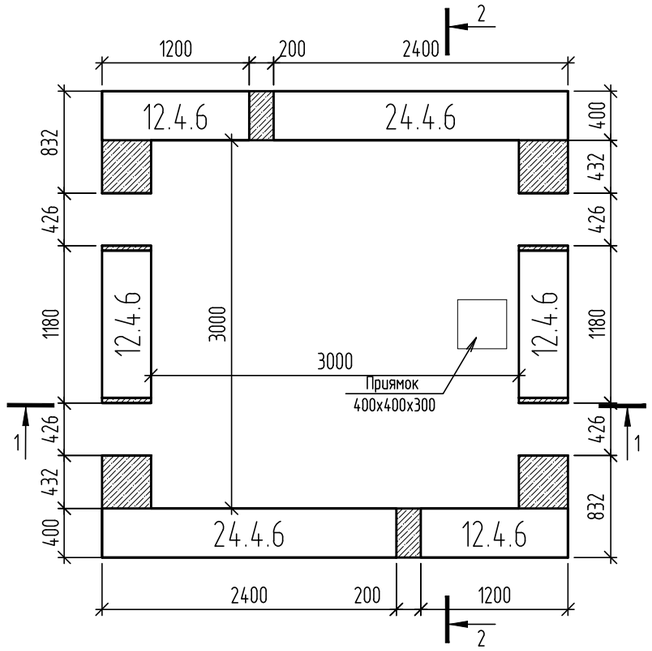

Схема расположения фундаментных блоков на отм. 101.23

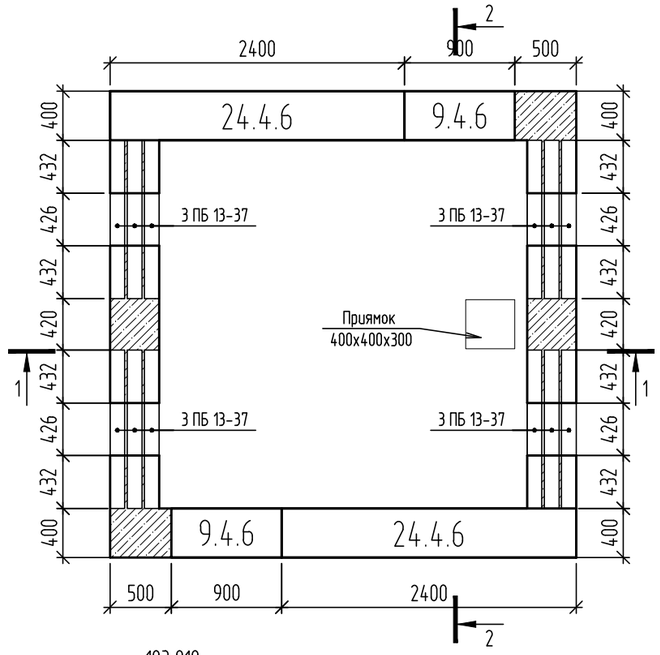

Схема расположения фундаментных блоков на отм. 101.83

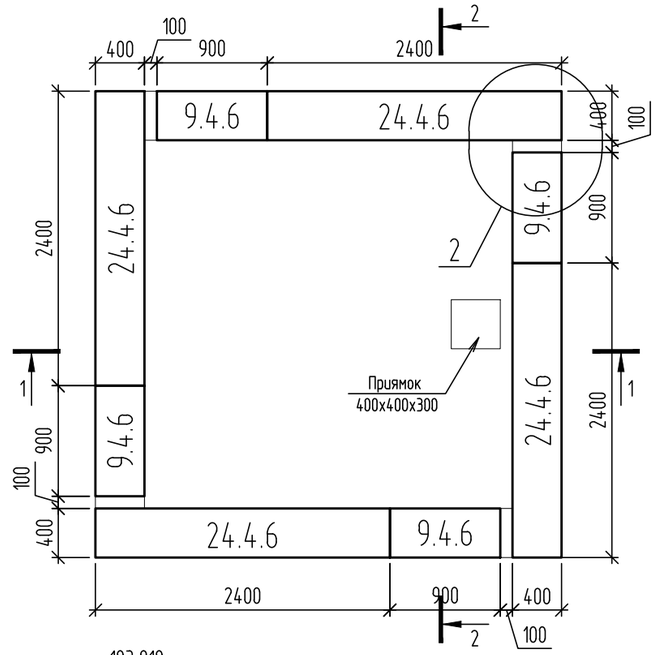

Схема расположения фундаментных блоков на отм. 102.43

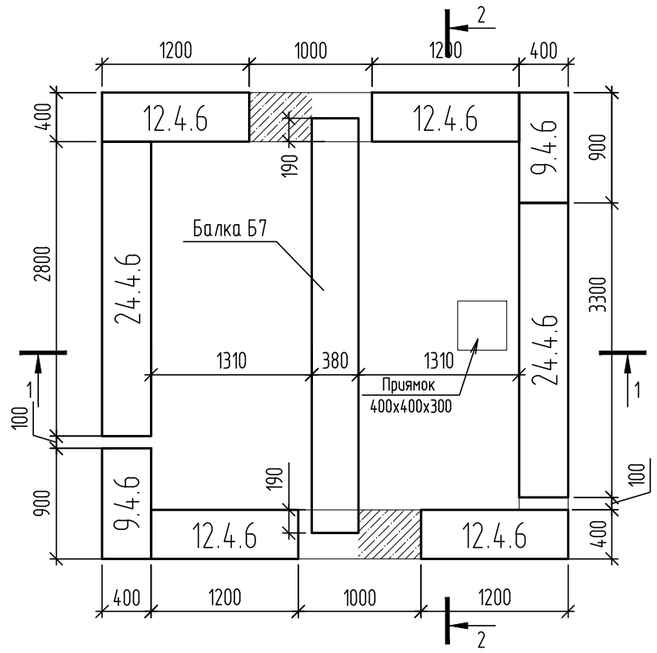

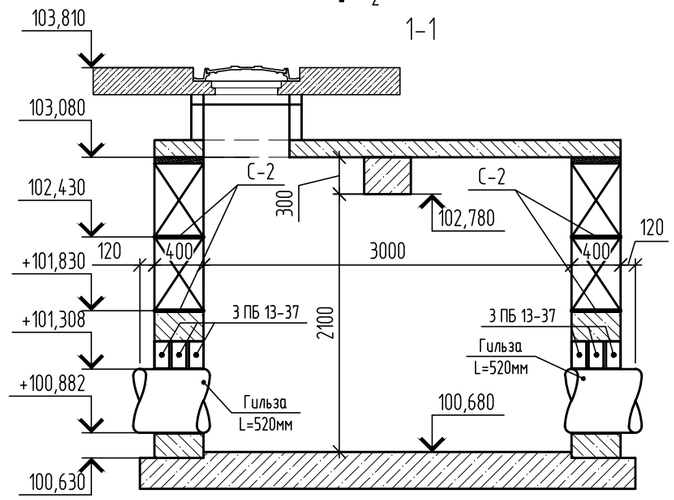

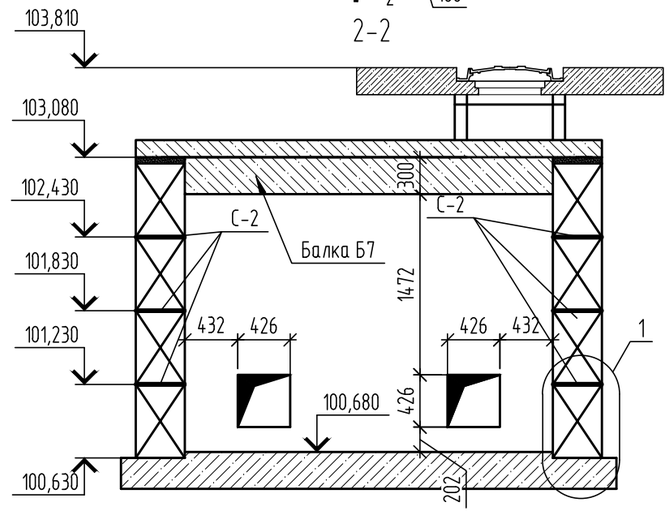

Сетка связевая С-2

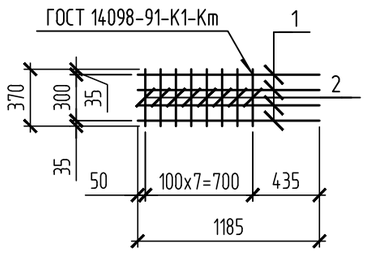

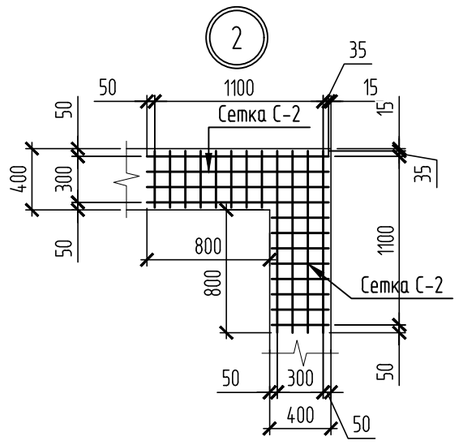

1. Монтаж бетонных блоков вести на цементно-песчаном растворе М100, вертикальные швы между бетонными блоками тщательно забить тем же раствором. Вертикальные швы толщиной более 50мм заполнить бетоном класса В12.5, бетон провибрировать глубинным вибратором, создать благоприятные условия для схватывания бетона, его твердения и набора прочности.
2. В каждом горизонтальном шве во всех углах и пересечениях стен уложить арматурные сетки.
3. В процессе монтажа заложить гильзы.

						63/19-ТКР.В.АС		
2	-	Зам.	46/21		04.21	"Водовод пос. Горелый Хутор"		
1	-	зам	25/21		03.21			
Изм.	Кол. уч.	Лист	№ док.	Подпись	Дата			
Разработал		Серендеев			03.21	Наружные сети водоснабжения	Стадия	Лист	Листов
Проверил		Иванов			03.21		Р	20	
Н. контр		Гриневич			03.21	Схема расположения фундаментных блоков водопроводной камеры №29	ООО "Базис"		
ГИП		Логинов			03.21				

Взам. инв. № | Подп. и дата | Инв. № подл

Копировал | А3

Схема расположения плит покрытия камеры

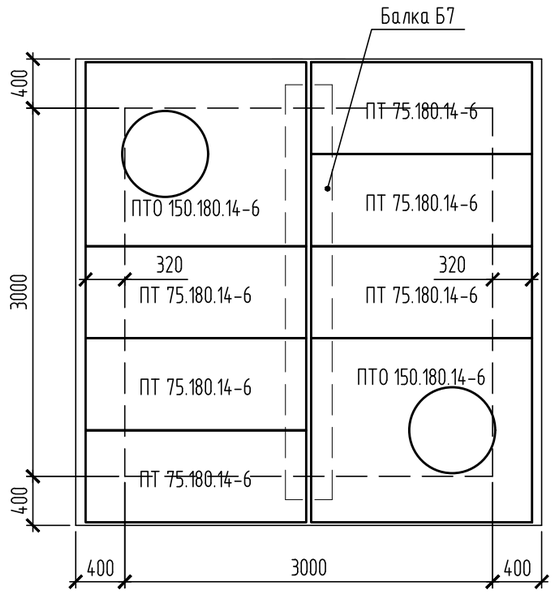

Плита днища водопроводной камеры
(армирование)

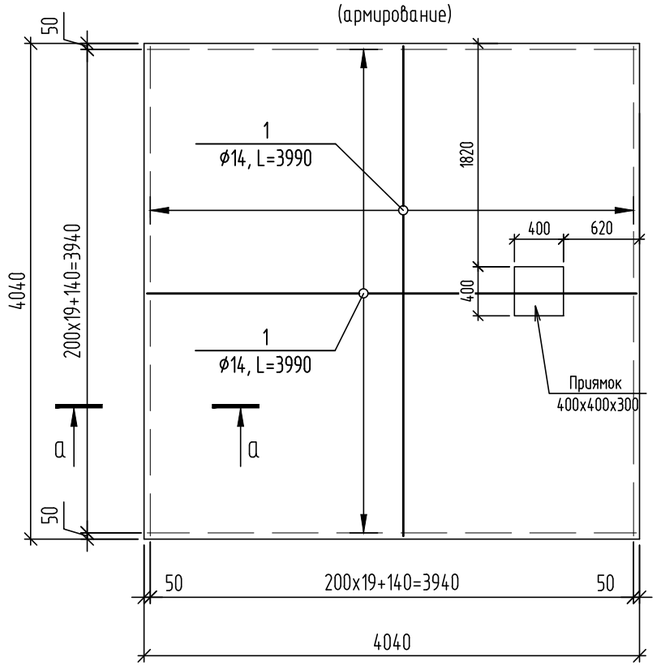

а-а

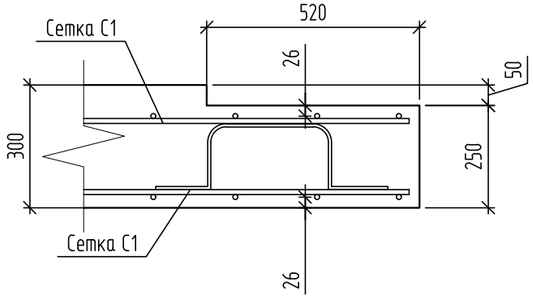

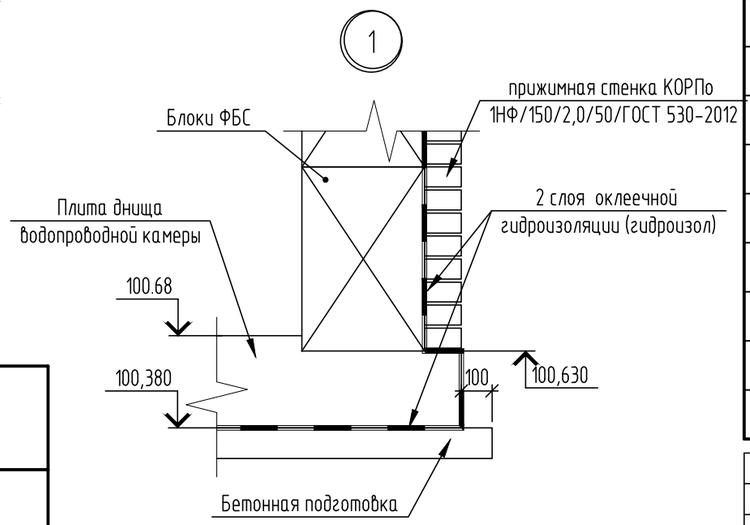

1. Все железобетонные конструкции выполнить из бетона марки W4, F1 100.
2. Прижимная стенка выполняется для защиты гидроизоляции при производстве обратной засыпки. Допускается замена прижимной стенки на полимерную мембрану (S=39.37м2) . Допускается защиту не выполнять при применении технологии производства работ исключающей повреждение гидроизоляции

Ведомость деталей

Поз.	Эскиз
2	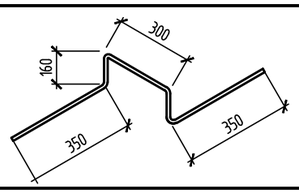

Спецификация элементов

Поз.	Обозначение	Наименование	Кол.	Масса, ед., кг	Приме-чание
1	ГОСТ 13579-78	ФБС24.4.6-Т	10	1300	
2	ГОСТ 13579-78	ФБС12.4.6-Т	8	640	
3	ГОСТ 13579-78	ФБС9.4.6-Т	8	470	
	монолитные заделки между блоками	Бетон В12.5	$м^3$	2.41	
КС	Серия 3.900.1-14.1-1	Кольцо стеновое КС 7.3	2		
КО	Серия 3.900.1-14.1-13	Кольцо опорное К06	2		
ПД6	Серия 3.900.1-14.1-15	Плита дорожная ПД6	2		
ПТО	Серия 3.006.1-8 вып. 1-2	ПТО 150.180.14-6 (с отверстием)	2		
П7	Серия 3.006.1-8 вып. 3-1	ПТ 75.180.14-6	6		
Б7	Серия 3.006.1-8 вып1-2	Балка Б7	1		
ПР	Серия 1.038.1-1.5	3 ПБ 13-37	12	119	
		Гильза			
	ГОСТ 20295-85	ф426х5 L=520мм	4	26.99	
Т	ГОСТ 3634-99	Люк тяжелый тип Т	2		
С-4	ТПР 901-09-11.84. Альбом V	Стремянка С-4	2	26.74	
	ГОСТ 5781-82	Скоба ф16АI L=520мм	2	0.8	
		Плита днища водопроводной камеры			
		Сетка С1	2		
1	ГОСТ 5781-82	ф14 А-III (А400), L=3990	42	4.83	
		Детали			
2	ГОСТ 5781-82	ф8 А-I (А240), L=1400	49	0.55	
		Бетон В20	$м^3$	4.9	
		Бетонная подготовка В7.5	$м^3$	1.8	
		Сетки связевые С-2	24		
1	ГОСТ 5781-82	ф8 А-III (А400), L=1185	4	0.47	
2	ГОСТ 5781-82	ф8 А-III (А400), L=370	8	0.15	

Изм.	Кол. уч.	Лист	№ док.	Подпись	Дата
2	-	Зам.	46/21		04.21
1	-	зам	25/21		03.21
Разработал		Серендеев			03.21
Проверил		Иванов			03.21
Н. контр		Гриневич			03.21
ГИП		Логинов			03.21

63/19-ТКР.В.АС

"Водовод пос. Горелый Хутор"

Наружные сети водоснабжения

Стадия	Лист	Листов
Р	21	

Схема расположения плит покрытия водопроводной камеры. Плита днища водопроводной камеры армирование. Спецификация элементов водопроводной камеры №29

ООО "Базис"

Взам. инв. № | Подп. и дата | Инв. № подл

Копировал

А3

Водопроводная камера №30

План

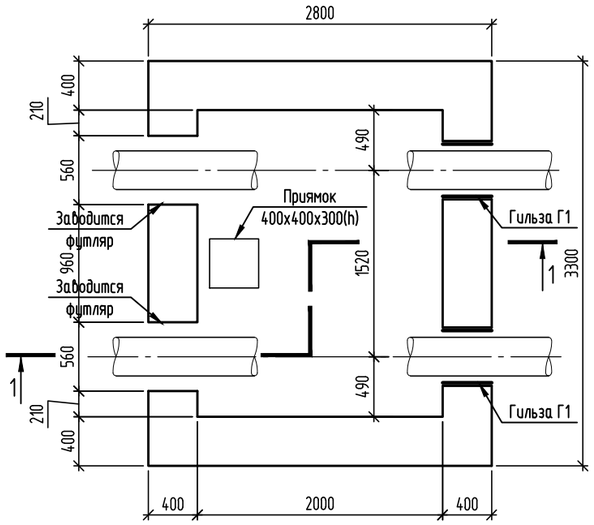

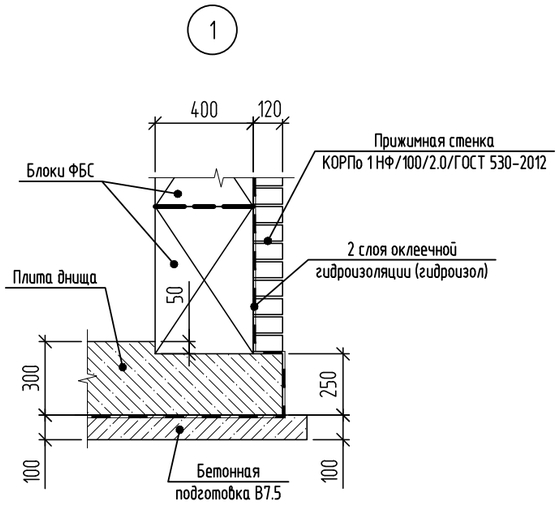

1–1

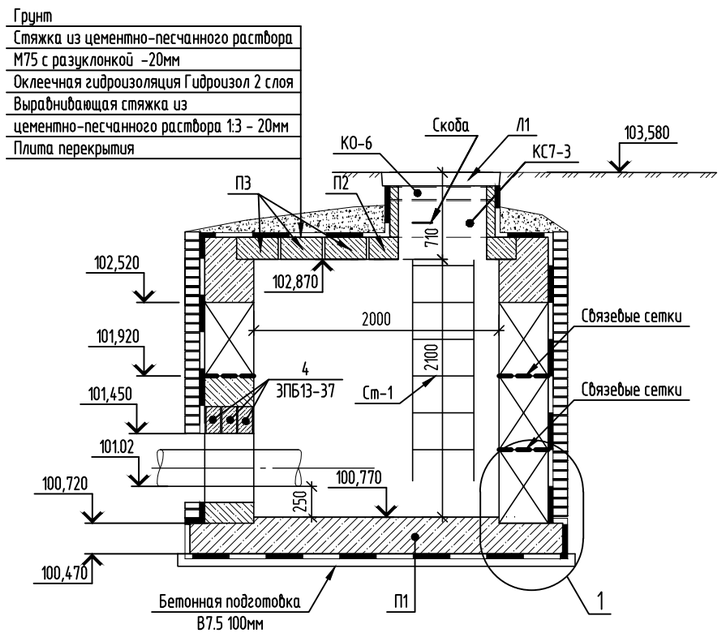

Спецификация элементов

Поз.	Обозначение	Наименование	Кол.	Масса, ед., кг	Приме-чание
		Водопроводная камера №30			
		Сборочные единицы			
П1	см. лист 24	Плита днища	1		
1	ГОСТ 13579-2018	ФБС24.4.6-Т	4	1300	
3	ГОСТ 13579-2018	ФБС9.4.6-Т	14	470	
Г1	ГОСТ 10704-91	Труба стальная ⌀426х5, L=520мм	2		
4	Серия 1.038.1-1 выпуск 1	Перемычка ЗПБ13-37	6	102	
	см. лист 24	Сетки связевые С-2			
П2	Серия 901-09-11.84	П26-5А	1		
П3	Серия 901-09-11.84	П26д-5А	3		
	Серия 3.900.1-14	Кольцо КО 6	1	50	
	Серия 3.900.1-14	Кольцо КС7.3	1	130	
Л1	ГОСТ 3634-99	Легкий люк "Л"	1		
Ст-1	ТПР 901-09-11.84. Альбом V	Стремянка С-3	1	20.3	
		Скоба ⌀16А-I, L=520мм	1	0.8	
		Материалы			
	монолитные заделки между блоками	Бетон В12.5, W4, F_1 100 м3	2.73		
	бетонная подготовка	Бетон В7.5, м3	1.2		

1. На плане водопроводной камеры защитная стенка и гидроизоляция условно не показаны.
2. Обратную засыпку выполнить из песка средней крупности с тщательным послойным уплотнением в соответствии с требованием СП 45.13330.2012.
3. Прижимная стенка выполняется для защиты гидроизоляции при производстве обратной засыпки. Допускается замена прижимной стенки на полимерную мембрану (S=28.4м2). Допускается защиту не выполнять при применении технологии производства работ исключающей повреждение гидроизоляции.

						63/19-ТКР.В.АС
2	-	Зам.	46/21		04.21	"Водовод пос.Горелый Хутор"
1	-	Зам.	25/21		03.21	
Изм.	Кол. уч.	Лист	№ док.	Подп.	Дата	
Разработал		Зуева			03.21	Наружные сети водоснабжения
Проверил		Иванов			03.21	
Н. контр.		Гриневич			03.21	Водопроводная камера №30. План. Разрез 1-1. Спецификация
ГИП		Логинов			03.21	

Стадия	Лист	Листов
Р	22	

ООО "Базис"

Формат А3

Водопроводная камера №30. Схема расположения блоков

1 ряд блоков

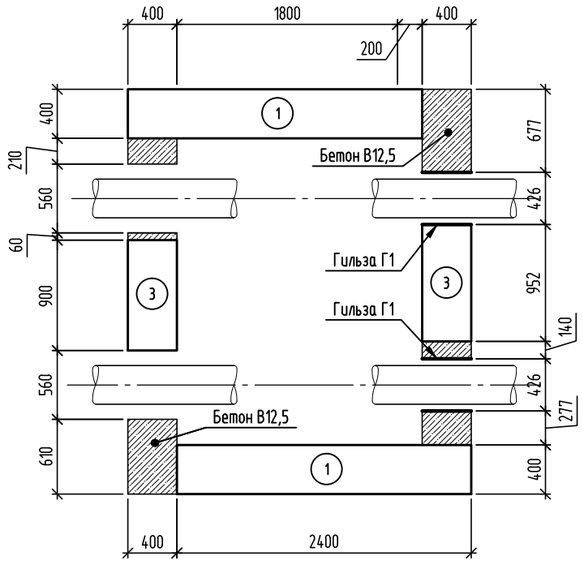

2 ряд блоков

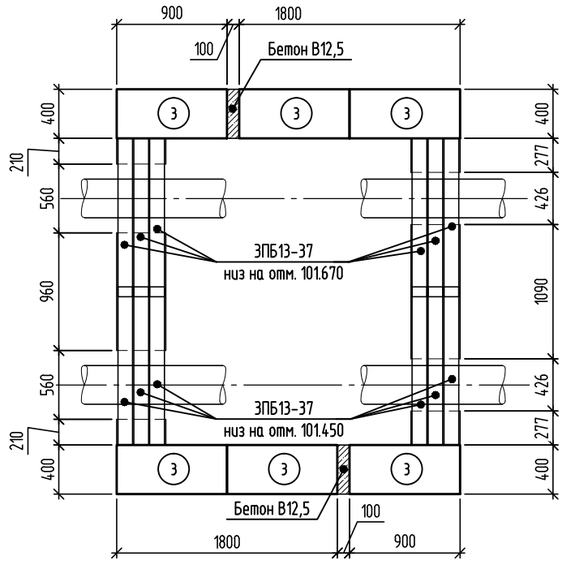

3 ряд блоков

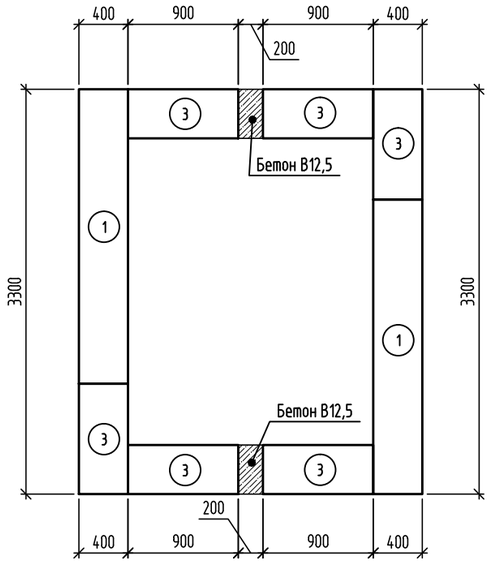

Схема расположения связевых сеток

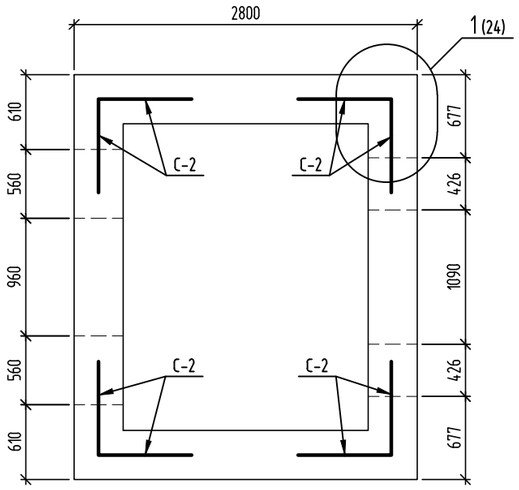

1. Монтаж бетонных блоков вести на цементно-песчаном растворе М100, вертикальные швы между бетонными блоками тщательно забить тем же раствором. Вертикальные швы толщиной более 50мм заполнить бетоном класса В12.5, бетон провибрировать глубинным вибратором, создать благоприятные условия для схватывания бетона, его твердения и набора прочности.
2. В каждом горизонтальном шве во всех углах и пересечениях стен уложить арматурные сетки.
3. В процессе монтажа заложить гильзы.

						63/19-ТКР.В.АС		
2	-	Зам.	46/21		.04.21	"Водовод пос.Горелый Хутор"		
1	-	зам	25/21		03.21			
Изм.	Кол. уч.	Лист	№ док.	Подп.	Дата			
Разработал		Зуева			03.21	Наружные сети водоснабжения	Стадия	Лист	Листов
Проверил		Иванов			03.21		Р	23	
Н. контр.		Гриневич			03.21	Водопроводная камера №30. Схема расположения блоков. Схема расположения связевых сеток	ООО "Базис"		
ГИП		Логинов			03.21				

Формат А3

Водопроводная камера №30

Схема плит покрытия

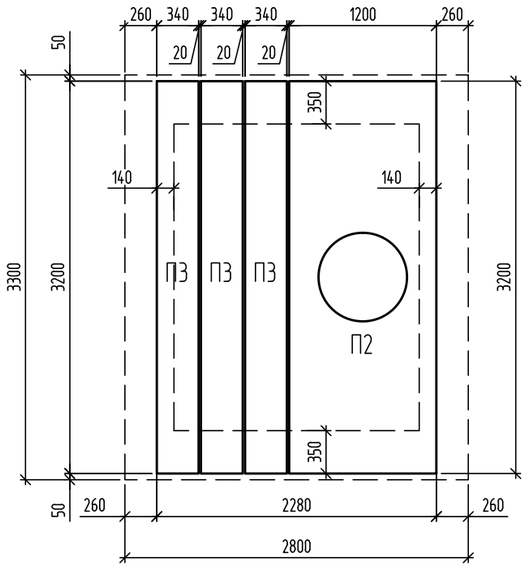

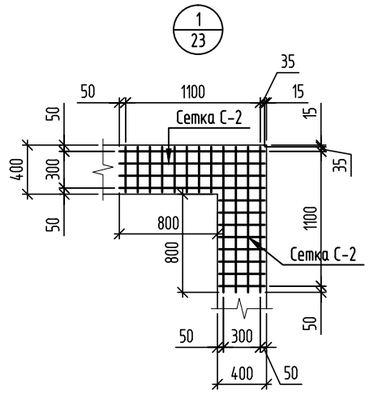

Сетка связевая С-2

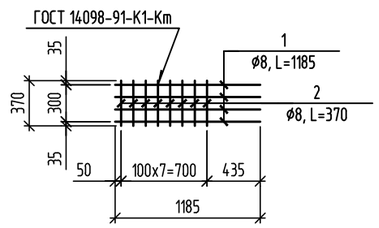

Плита днища (армирование)

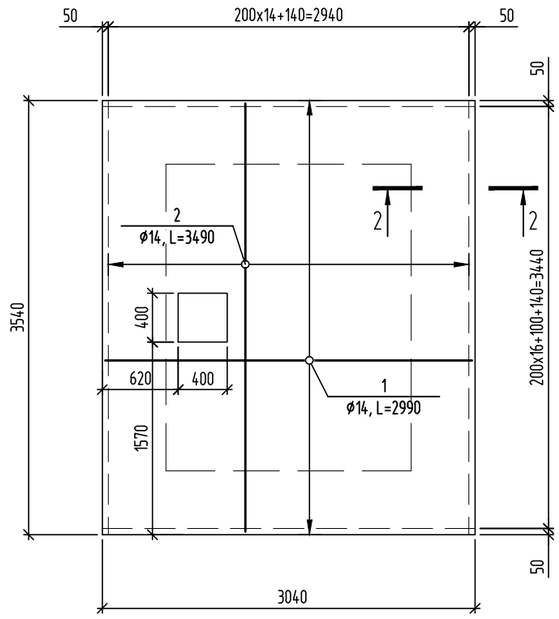

2-2

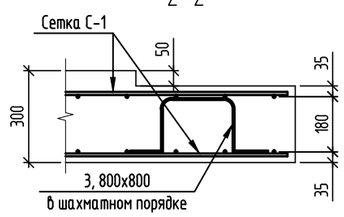

Спецификация элементов

Поз.	Обозначение	Наименование	Кол.	Масса, ед., кг	Приме-чание
		Водопроводная камера №30			
		Плита днища			
		Сетка С-1	2		
1	ГОСТ 5781-82	ø14 А-III (А400), L=2990	18	3.6	
2	ГОСТ 5781-82	ø14 А-III (А400), L=3490	15	4.2	
		Детали			
3	ГОСТ 5781-82	ø8 А-I (А240), L=1360мм	37	0.53	
		Бетон В20, W4, F_1 100 м3	3.2		
		Сетки связевые С-2	16		
1	ГОСТ 5781-82	ø8 А-III (А400), L=1185	4	0.47	
2	ГОСТ 5781-82	ø8 А-III (А400), L=370	8	0.15	

Ведомость деталей

Поз.	Эскиз
3	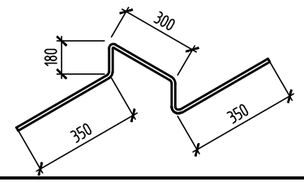

1. Все железобетонные конструкции выполнить из бетона марки W4, F1100.

Изм.	Кол. уч.	Лист	№ док.	Подп.	Дата
2	-	Зам.	46/21		04.21
1	-	Зам.	25/21		03.21

Разработал	Зуева		03.21
Проверил	Иванов		03.21
Н. контр.	Гриневич		03.21
ГИП	Логинов		03.21

63/19-ТКР.В.АС

"Водовод пос.Горелый Хутор"

Наружные сети водоснабжения

Стадия	Лист	Листов
Р	24	

Водопроводная камера №30.
Схема плит покрытия. Плита днища. Спецификация

ООО "Базис"

Формат А3

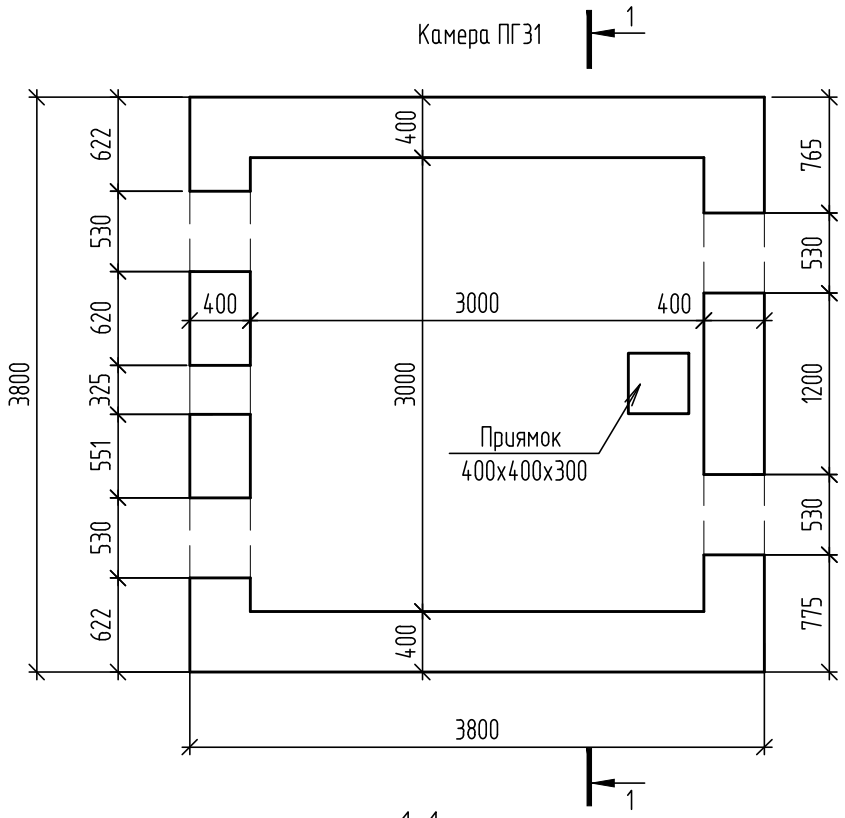

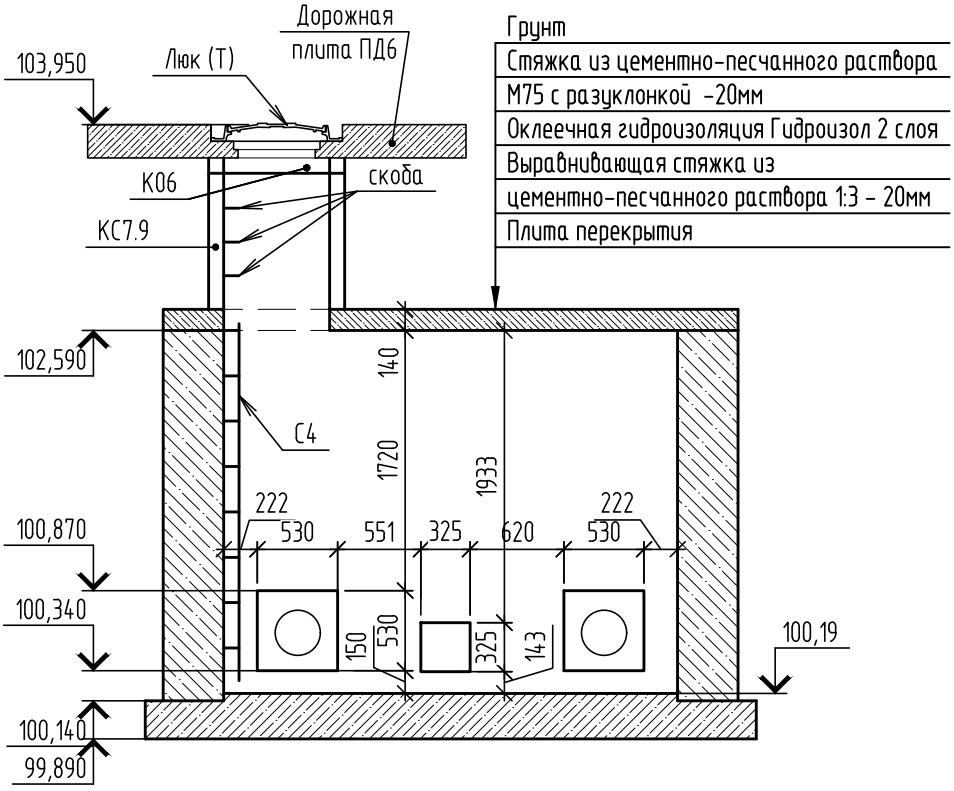

1. На плане водопроводной камеры защитная стенка и гидроизоляция условно не показаны.
2. Обратную засыпку выполнить из песка средней крупности с тщательным послойным уплотнением в соответствии с требованием СП 45.13330.2012

						63/19-ТКР.В.АС
2	-	Зам.	46/21		04.21	
1	-	зам	25/21		03.21	"Водовод пос. Горелый Хутор"
Изм.	Кол. уч.	Лист	№ док.	Подпись	Дата	
Разработал		Серендеев				Наружные сети водоснабжения
Проверил		Иванов				
Н. контр		Гриневич				Водопроводная камера ПГ31. Разрез 1-1
ГИП		Логинов				

Стадия	Лист	Листов
Р	25	

ООО "Базис"

Взам. инв. № | Подп. и дата | Инв. № подл

Копировал

А4

Схема расположения фундаментных блоков на отм. 100.14

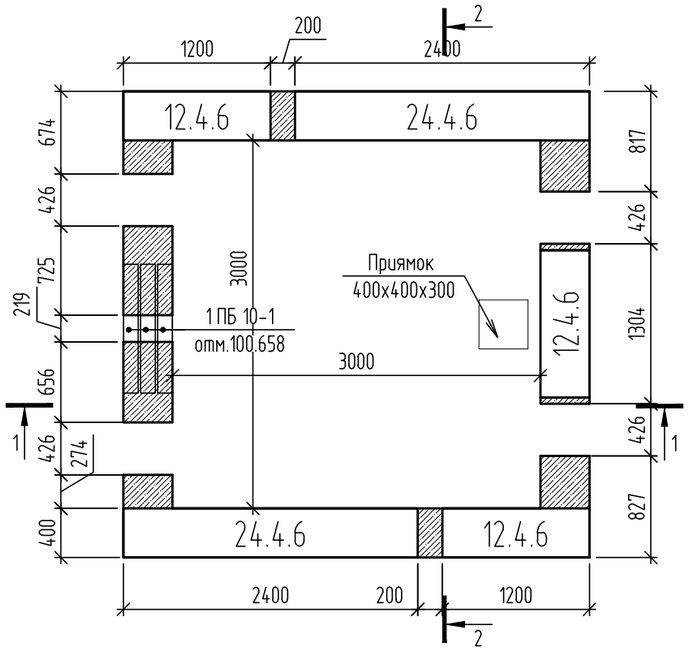

Схема расположения фундаментных блоков на отм. 100.74

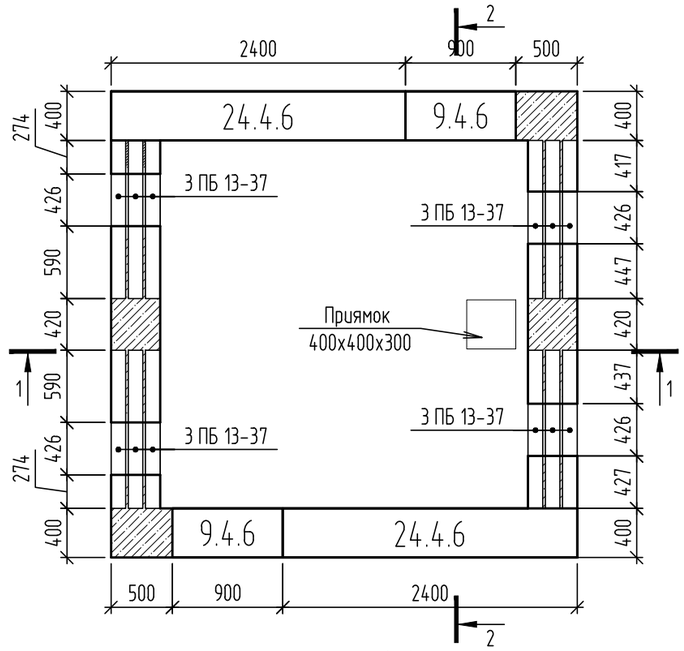

Схема расположения фундаментных блоков на отм. 101.34

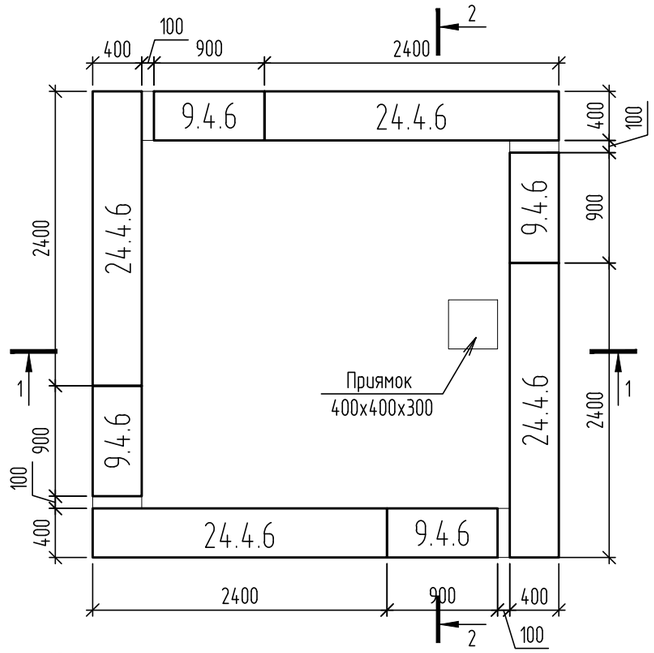

Схема расположения фундаментных блоков на отм. 101.94

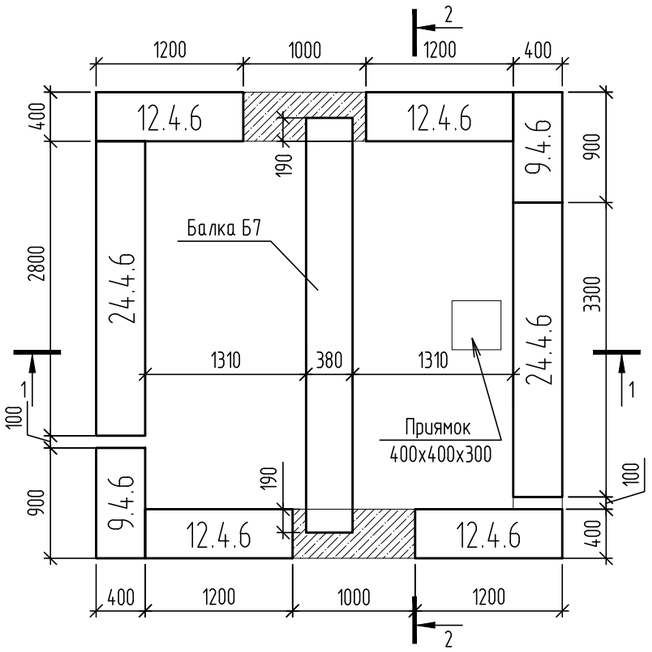

1-1

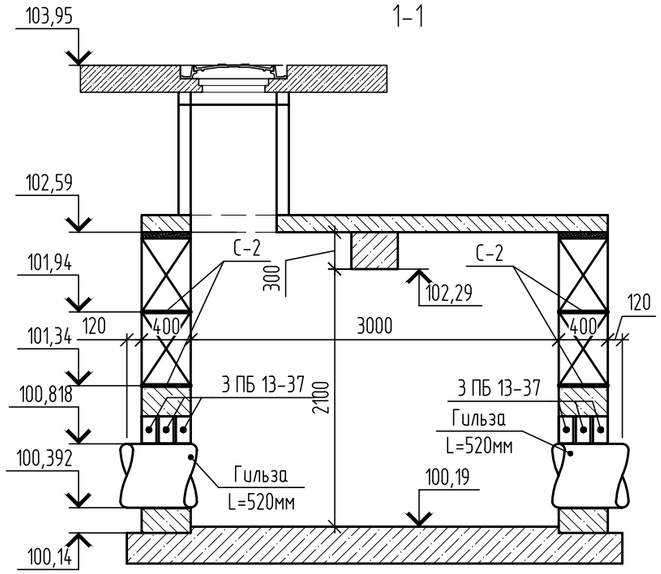

2-2

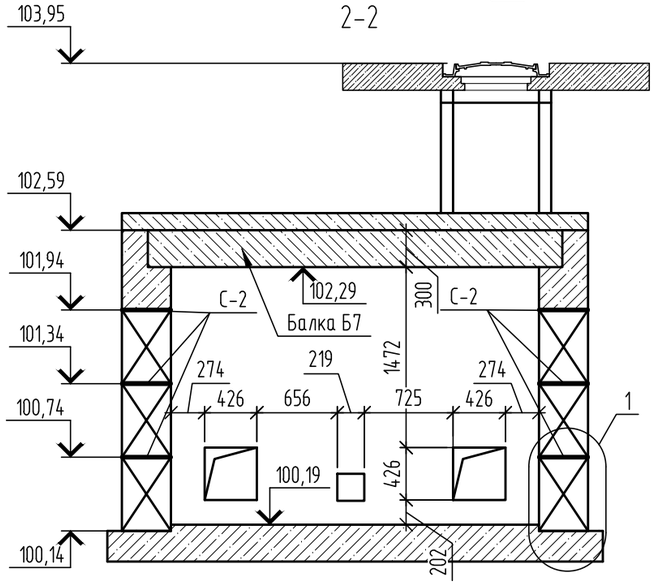

Сетка связевая С-2

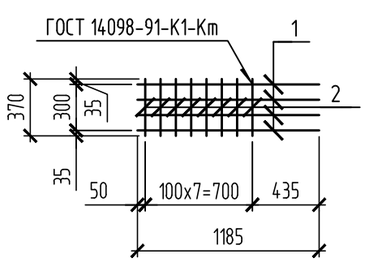

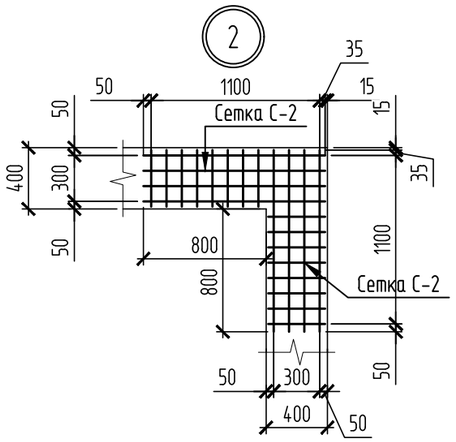

1. Монтаж бетонных блоков вести на цементно-песчаном растворе М100, вертикальные швы между бетонными блоками тщательно забить тем же раствором. Вертикальные швы толщиной более 50мм заполнить бетоном класса В12.5, бетон провибрировать глубинным вибратором, создать благоприятные условия для схватывания бетона, его твердения и набора прочности.
2. В каждом горизонтальном шве во всех углах и пересечениях стен уложить арматурные сетки.
3. В процессе монтажа заложить гильзы.

						63/19-ТКР.В.АС
2	-	Зам.	46/21		04.21	"Водовод пос. Горелый Хутор"
1	-	зам	25/21		03.21	
Изм.	Кол. уч.	Лист	№ док.	Подпись	Дата	
Разработал		Серендеев			03.21	Наружные сети водоснабжения
Проверил		Иванов			03.21	
Н. контр		Гриневич			03.21	Схема расположения фундаментных блоков водопроводной камеры ПГ31
ГИП		Логинов			03.21	

Стадия	Лист	Листов
Р	26	

ООО "Базис"

Взам. инв. № | Подп. и дата | Инв. № подл

Копировал

А3

Схема расположения плит покрытия камеры

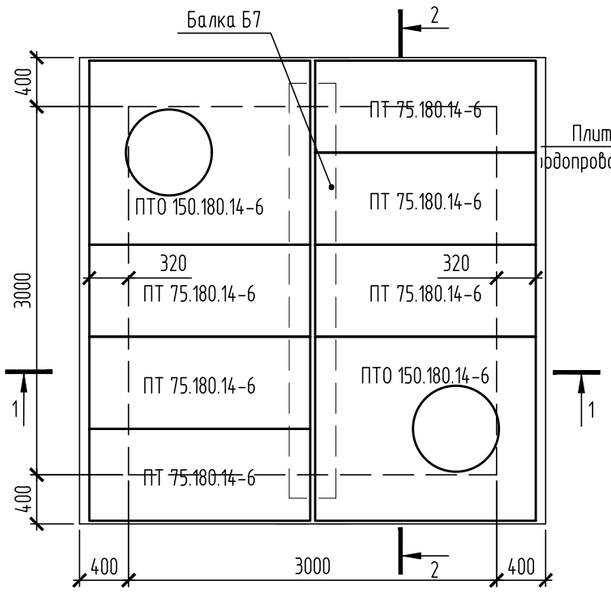

1

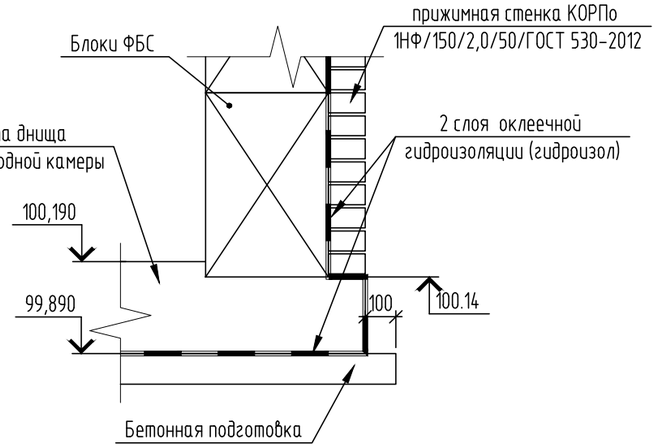

а-а

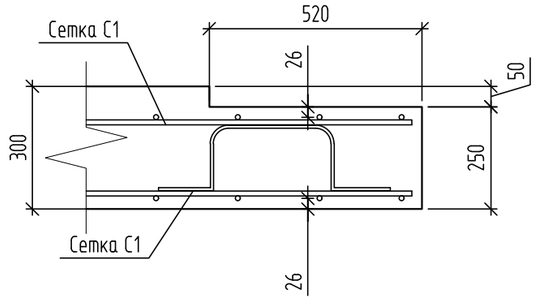

Плита днища водопроводной камеры
(армирование)

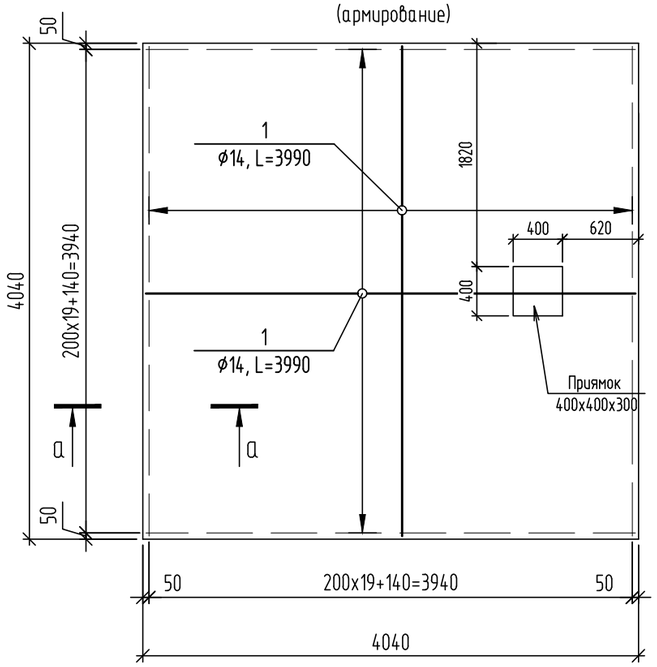

Ведомость деталей

Поз.	Эскиз
2	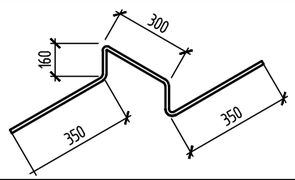

1. Все железобетонные конструкции выполнить из бетона марки W4, F1 100.
2. Прижимная стенка выполняется для защиты гидроизоляции при производстве обратной засыпки. Допускается замена прижимной стенки на полимерную мембрану (S=39.37м2) . Допускается защиту не выполнять при применении технологии производства работ исключающей повреждение гидроизоляции

Спецификация элементов

Поз.	Обозначение	Наименование	Кол.	Масса, ед., кг	Приме-чание
1	ГОСТ 13579-78	ФБС24.4.6-Т	10	1300	
2	ГОСТ 13579-78	ФБС12.4.6-Т	7	640	
3	ГОСТ 13579-78	ФБС9.4.6-Т	8	470	
	монолитные заделки между блоками	Бетон В12.5	$м^3$	2.41	
КС	Серия 3.900.1-14.1-1	Кольцо стеновое КС 7.9	2		
КО	Серия 3.900.1-14.1-13	Кольцо опорное КО6	2		
ПД6	Серия 3.900.1-14.1-15	Плита дорожная ПД6	2		
ПТО	Серия 3.006.1-8 вып. 1-2	ПТО 150.180.14-6 (с отверстием)	2		
П7	Серия 3.006.1-8 вып. 3-1	ПТ 75.180.14-6	6		
Б7	Серия 3.006.1-8 вып1-2	Балка Б7	1		
ПР	Серия 1.038.1-1.5	3 ПБ 13-37	12	119	
ПР	Серия 1.038.1-1.5	1 ПБ 10-1	3	25	
		Гильза			
	ГОСТ 20295-85	ф426х5 L=520мм	4	26.99	
	ГОСТ 20295-85	ф219х5 L=520мм	1	13.74	
Т	ГОСТ 3634-99	Люк тяжелый тип Т	2		
С-4	ТПР 901-09-11.84. Альбом V	Стремянка С-4	2	26.74	
	ГОСТ 5781-82	Скоба ф16АI L=520мм	3	0.8	
		Плита днища водопроводной камеры			
		Сетка С1	2		
1	ГОСТ 5781-82	ф14 А-III (А400), L=3990	42	4.83	
		Детали			
2	ГОСТ 5781-82	ф8 А-I (А240), L=1400	49	0.55	
		Бетон В20	$м^3$	4.9	
		Бетонная подготовка В7.5	$м^3$	1.8	
		Сетки связевые С-2	24		
1	ГОСТ 5781-82	ф8 А-III (А400), L=1185	4	0.47	
2	ГОСТ 5781-82	ф8 А-III (А400), L=370	8	0.15	

Изм.	Кол. уч.	Лист	№ док.	Подпись	Дата
2	-	Зам.	46/21		04.21
1	-	зам	25/21		03.21

63/19-ТКР.В.АС

"Водовод пос. Горелый Хутор"

Разработал	Серендеев		03.21
Проверил	Иванов		03.21
Н. контр	Гриневич		03.21
ГИП	Логинов		03.21

Наружные сети водоснабжения

Стадия	Лист	Листов
Р	27	

Схема расположения плит покрытия водопроводной камеры. Плита днища водопроводной камеры армирование. Спецификация элементов водопроводной камеры ПГ31.

ООО "Базис"

Взам. инв. №

Подп. и дата

Инв. № подл

Копировал

А3

Водопроводная камера № ПГ40

План

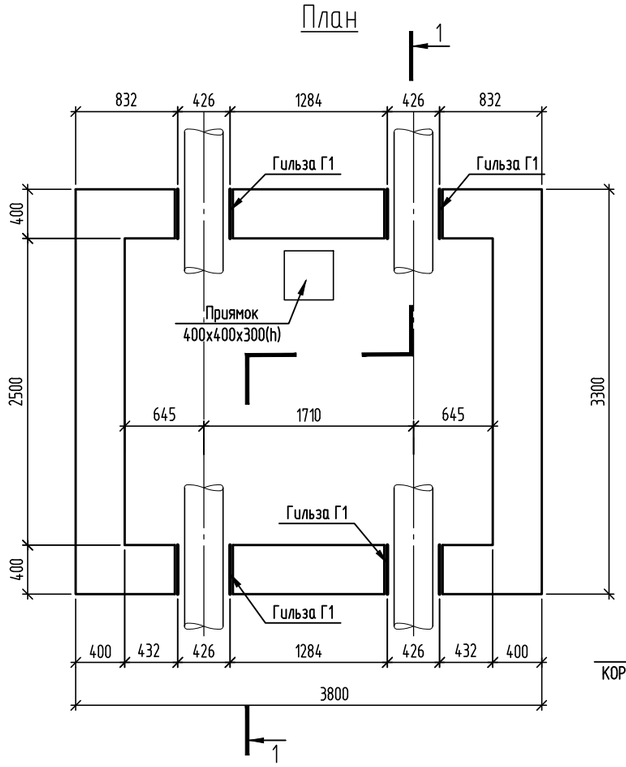

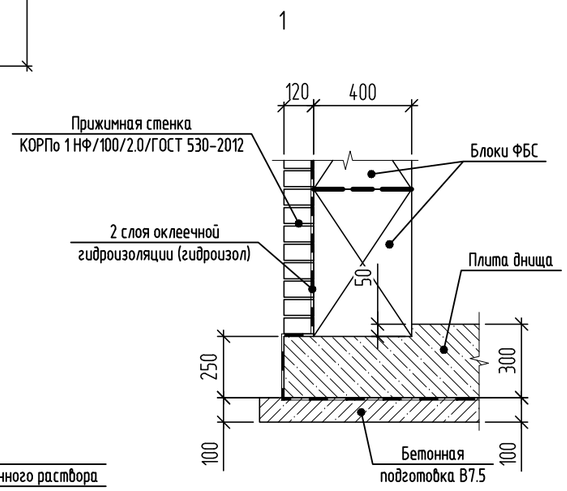

1-1

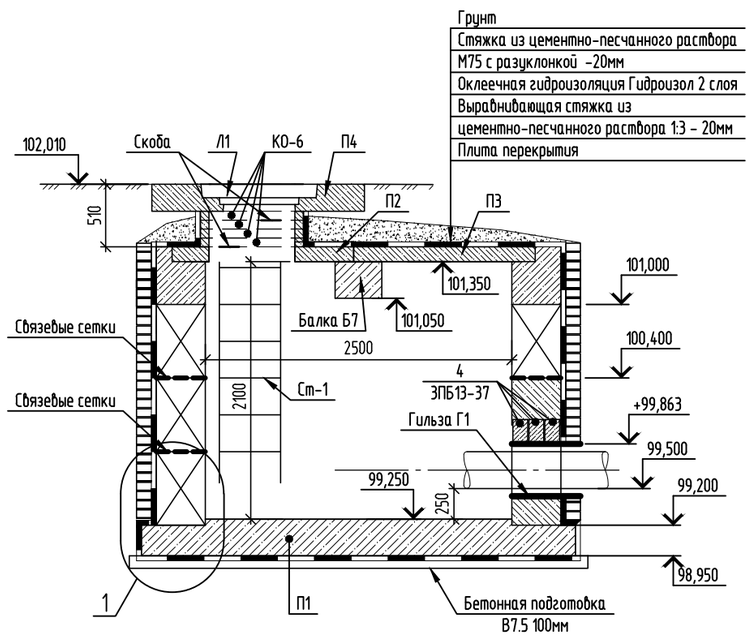

Спецификация элементов

Поз.	Обозначение	Наименование	Кол.	Масса, ед., кг	Приме-чание
		Водопроводная камера № ПГ40			
		Сборочные единицы			
П1	см. лист 30	Плита днища	1		
1	ГОСТ 13579-2018	ФБС24.4.6-Т	8	1300	
2	ГОСТ 13579-2018	ФБС12.4.6-Т	2	640	
3	ГОСТ 13579-2018	ФБС9.4.6-Т	6	470	
Г1	ГОСТ 10704-91	Труба стальная Ø426х5, L=520мм	4		
4	Серия 1.038.1-1 выпуск 1	Перемычка 3ПБ13-37	12	85	
	см. лист 30	Связевые сетки С-2			
Б7	Серия 3.006.1-8 вып.1-2	Балка Б7	1	1020	
П2	Серия 3.006.1-8 вып.1-2	ПТО 150.150.12-6 (с отверстием)	2		
П3	Серия 3.006.1-8 вып.3-1	ПТ 75.150.12-6	6		
П4	Серия 3.900.1-14	Дорожная плита ПД6	2	2100	
	Серия 3.900.1-14	Кольцо КО 6	8	50	
Л1	ГОСТ 3634-99	Тяжелый люк "Т"	2		
Ст-1	ТПР 901-09-11.84. Альбом V	Стремянка С-3	2	20.3	
		Скоба Ø16А-I, L=520мм	4	0.8	
		Материалы			
	монолитные заделки между блоками	Бетон В12.5, W4, $F_1$100 м3	3.16		
	бетонная подготовка	Бетон В7.5, м3	1.6		

1. На плане водопроводной камеры защитная стенка и гидроизоляция условно не показаны.
2. Обратную засыпку выполнить из песка средней крупности с тщательным послойным уплотнением в соответствии с требованием СП 45.13330.2012.
3. Прижимная стенка выполняется для защиты гидроизоляции при производстве обратной засыпки. Допускается замена прижимной стенки на полимерную мембрану (S=32.2м2). Допускается защиту не выполнять при применении технологии производства работ исключающей повреждение гидроизоляции.

						63/19-ТКР.В.АС
2	-	Зам.	46/21		04.21	"Водовод пос.Горелый Хутор"
1	-	Зам.	25/21		03.21	
Изм.	Кол. уч.	Лист	№ док.	Подп.	Дата	
Разработал		Зуева			03.21	Наружные сети водоснабжения
Проверил		Иванов			03.21	
Н. контр.		Гриневич			03.21	Водопроводная камера № ПГ40. План. Разрез 1-1. Спецификация
ГИП		Логинов			03.21	

Стадия	Лист	Листов
Р	28	

ООО "Базис"

Формат А3

Водопроводная камера № ПГ40. Схема расположения блоков

1 ряд блоков

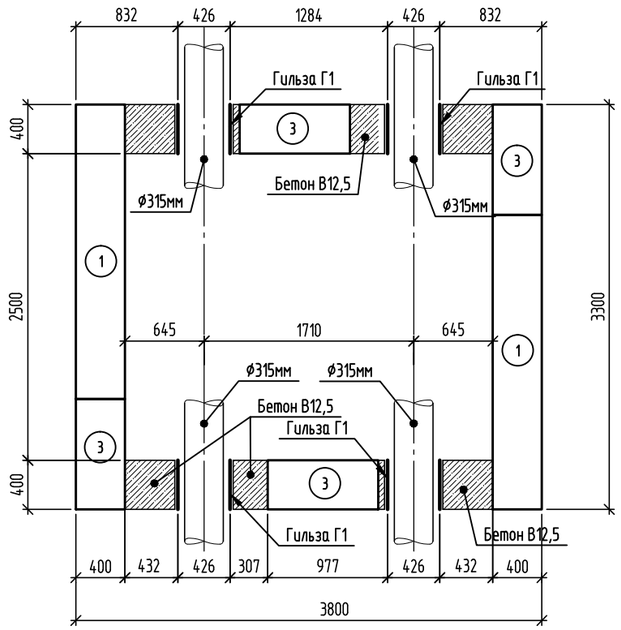

2 ряд блоков

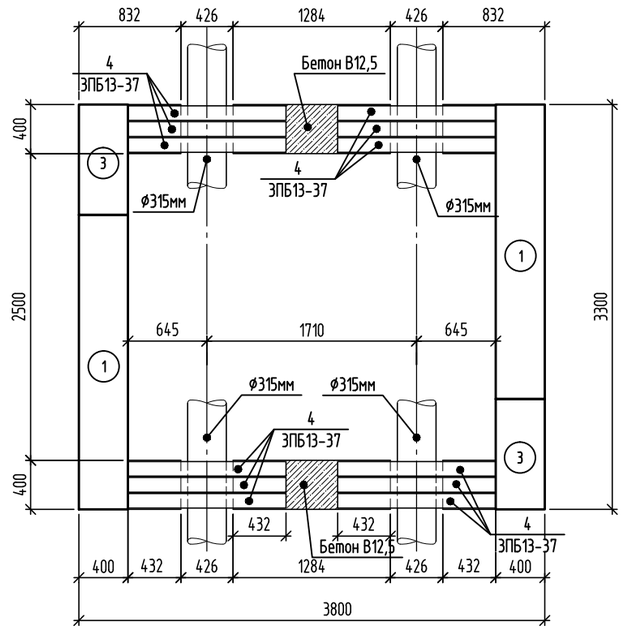

3 ряд блоков

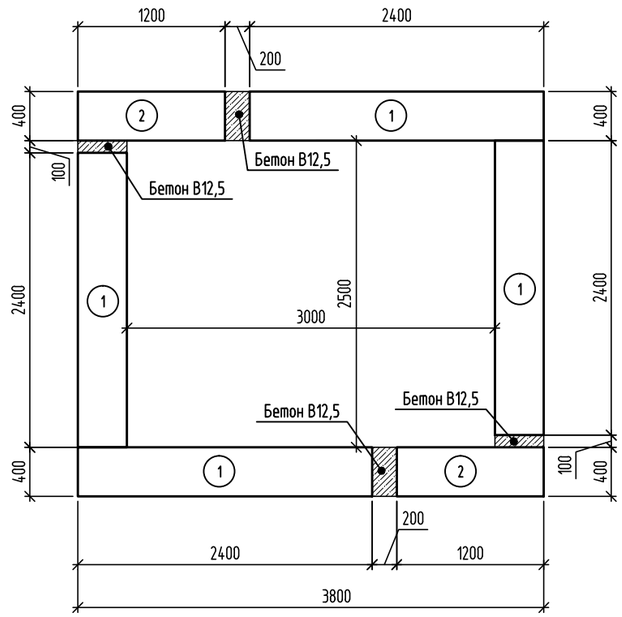

Схема расположения балки

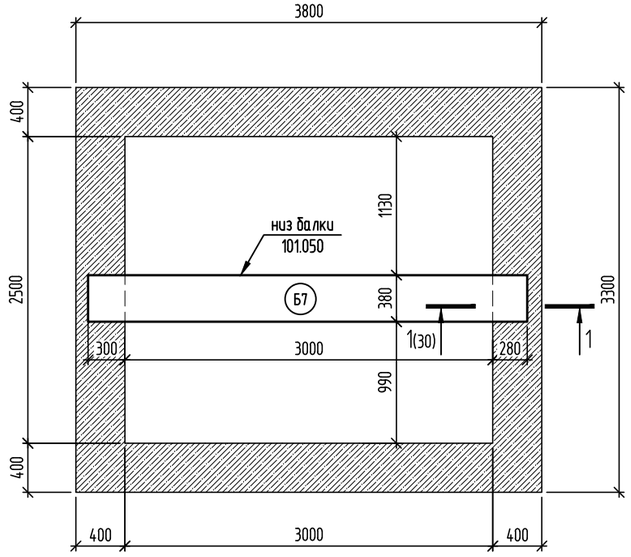

Схема расположения связевых сеток

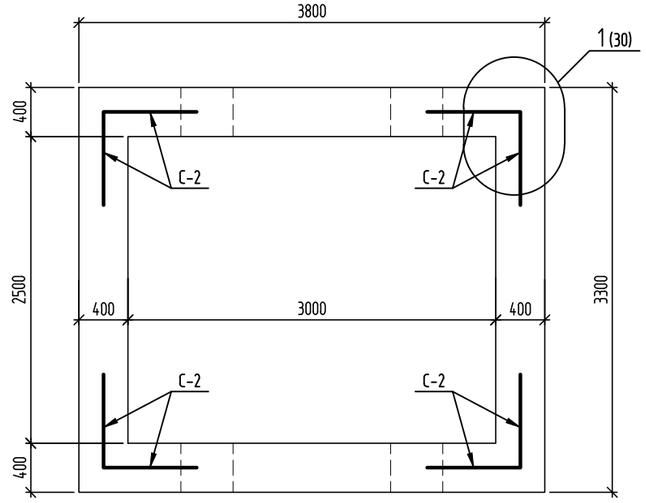

1. Монтаж бетонных блоков вести на цементно-песчаном растворе М100, вертикальные швы между бетонными блоками тщательно забить тем же раствором. Вертикальные швы толщиной более 50мм заполнить бетоном класса В12.5, бетон провибрировать глубинным вибратором, создать благоприятные условия для схватывания бетона, его твердения и набора прочности.
2. В каждом горизонтальном шве во всех углах и пересечениях стен уложить арматурные сетки.
3. В процессе монтажа заложить гильзы.

						63/19-ТКР.В.АС		
2	-	Зам.	46/21		04.21	"Водовод пос.Горелый Хутор"		
1	-	Зам.	25/21		03.21			
Изм.	Кол. уч.	Лист	№ док.	Подп.	Дата			
Разработал		Зуева			03.21	Наружные сети водоснабжения	Стадия	Лист	Листов
Проверил		Иванов			03.21		Р	29	
Н. контр.		Гриневич			03.21	Водопроводная камера № ПГ40. Схема расположения блоков. Схема расположения связевых сеток	ООО "Базис"		
ГИП		Логинов			03.21				

Формат А3

Водопроводная камера № ПГ40

Схема плит покрытия

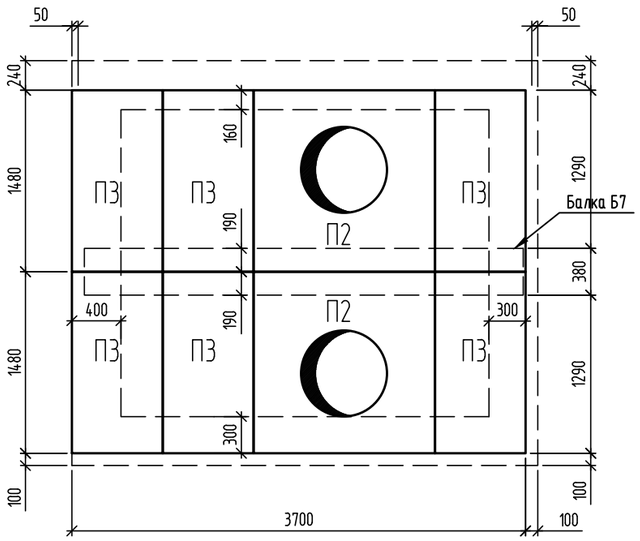

1–1(29)

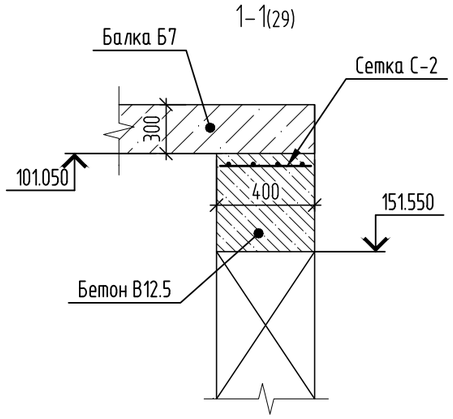

1/29

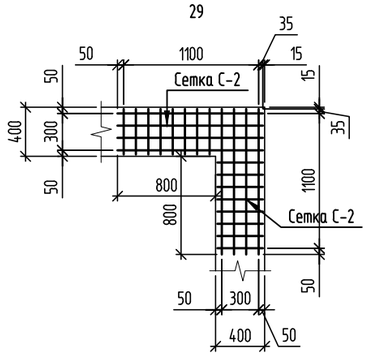

Плита днища (армирование)

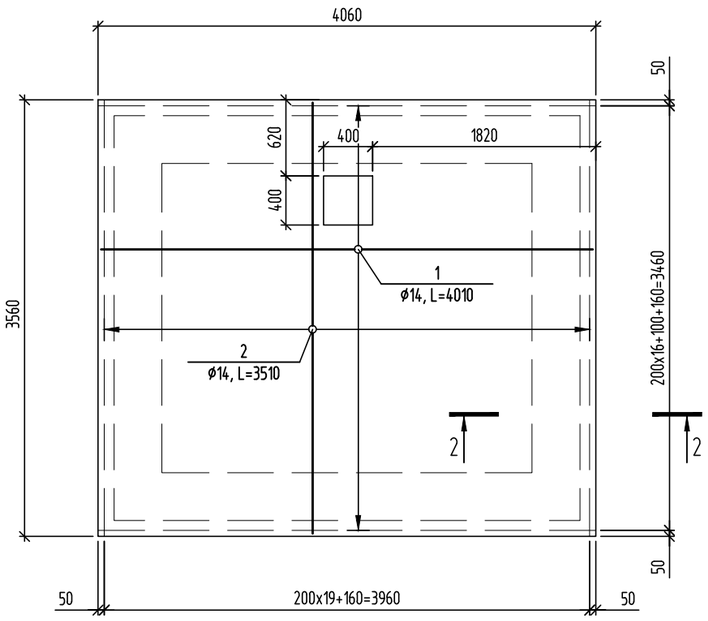

Сетка связевая С-2

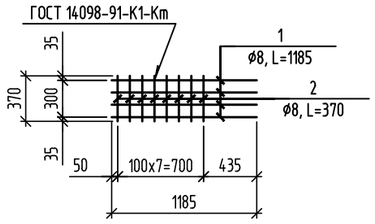

2–2

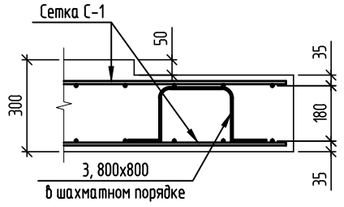

Спецификация элементов

Поз.	Обозначение	Наименование	Кол.	Масса, ед., кг	Приме-чание
		Водопроводная камера № ПГ40			
		Плита днища			
		Сетка С-1	2		
1	ГОСТ 5781-82	ø14 А-III (А400), L=4010	19	4.8	
2	ГОСТ 5781-82	ø14 А-III (А400), L=3510	21	4.2	
		Детали			
3	ГОСТ 5781-82	ø8 А-I (А240), L=1350мм	30	0.53	
		Бетон В20, W4, F_1 100 м3	2.89		
		Сетки связевые С-2	18		
1	ГОСТ 5781-82	ø8 А-III (А400), L=1185	4	0.47	
2	ГОСТ 5781-82	ø8 А-III (А400), L=370	8	0.15	

Ведомость деталей

Поз.	Эскиз
3	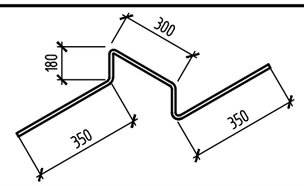

1. Все железобетонные конструкции выполнить из бетона марки W4, F1 100.

2	-	Зам.	46/21		04.21	63/19-ТКР.В.АС
1	-	Зам.	25/21		03.21	"Водовод пос.Горелый Хутор"
Изм.	Кол. уч.	Лист	№ док.	Подп.	Дата	
Разработал		Зуева			03.21	Наружные сети водоснабжения — Стадия: Р; Лист: 30; Листов:
Проверил		Иванов			03.21	
Н. контр.		Гриневич			03.21	Водопроводная камера № ПГ40. Схема плит покрытия. Плита днища. Спецификация
ГИП		Логинов			03.21	ООО "Базис"

Формат А3

Камера 40

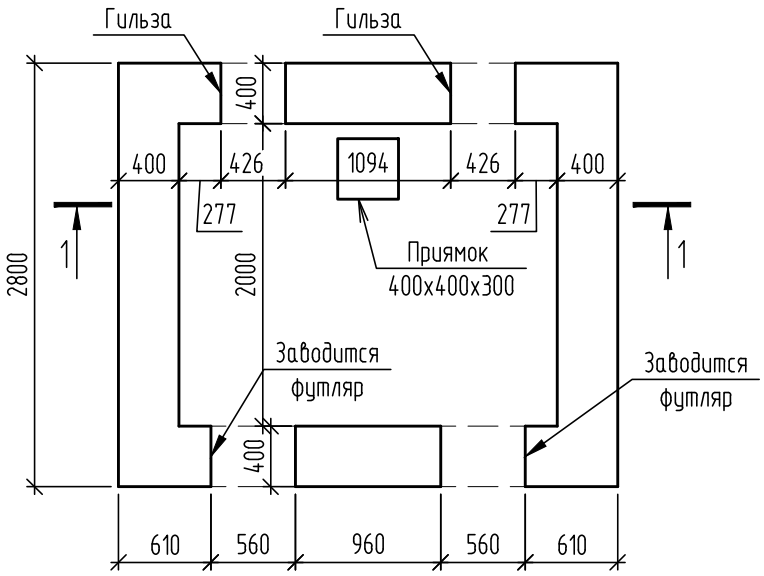

1-1

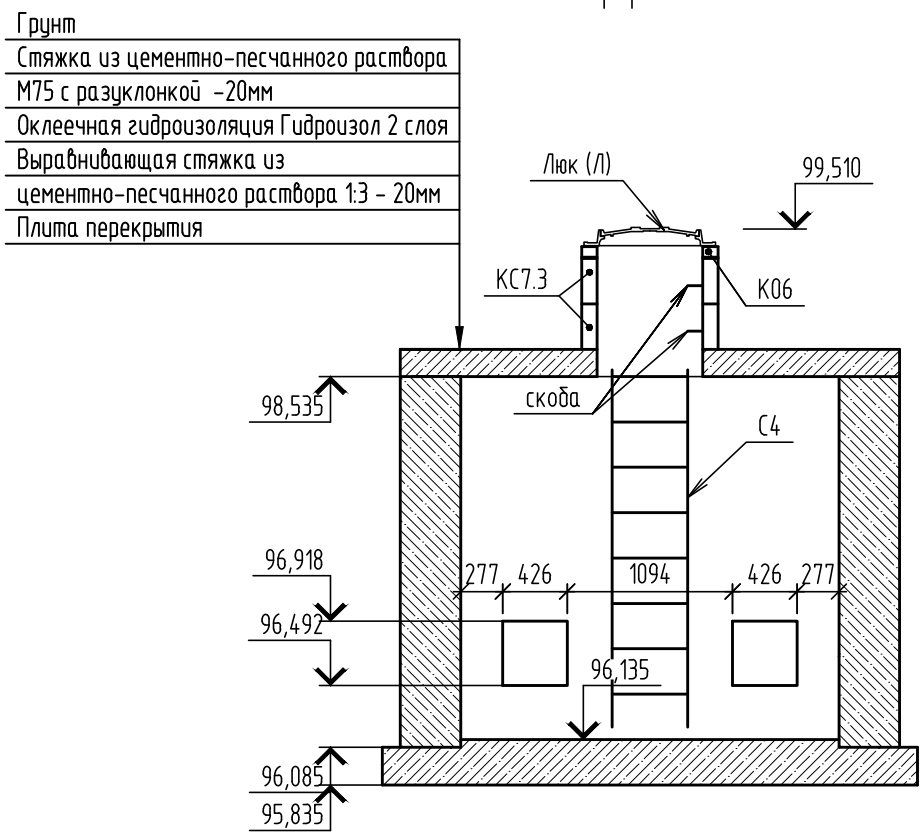

1. На плане водопроводной камеры защитная стенка и гидроизоляция условно не показаны.
2. Обратную засыпку выполнить из песка средней крупности с тщательным послойным уплотнением в соответствии с требованием СП 45.13330.2012

						63/19-ТКР.В.АС			
2	-	Зам.	46/21		04.21	"Водовод пос. Горелый Хутор"			
1	-	зам	25/21		03.21				
Изм.	Кол. уч.	Лист	№ док.	Подпись	Дата				
Разработал		Серендеев			03.21	Наружные сети водоснабжения	Стадия	Лист	Листов
Проверил		Иванов			03.21		Р	31	
Н. контр		Гриневич			03.21	Водопроводная камера №40. Разрез 1-1	ООО "Базис"		
ГИП		Логинов			03.21				

Взам. инв. № | Подп. и дата | Инв. № подл

Копировал | А4

Схема расположения фундаментных блоков на отм. 96.085

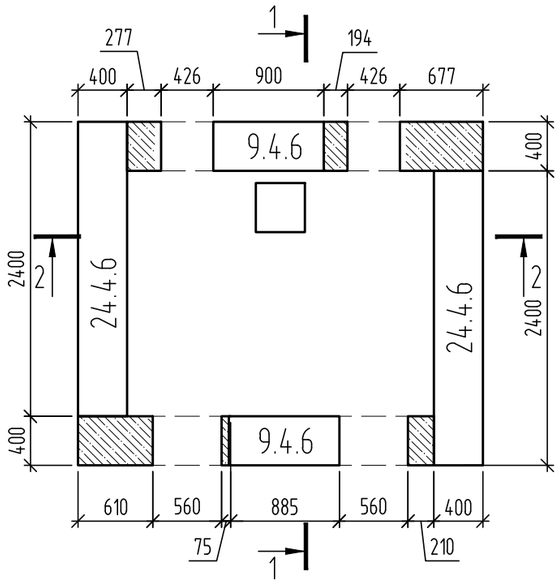

Схема расположения фундаментных блоков на отм. 96.685

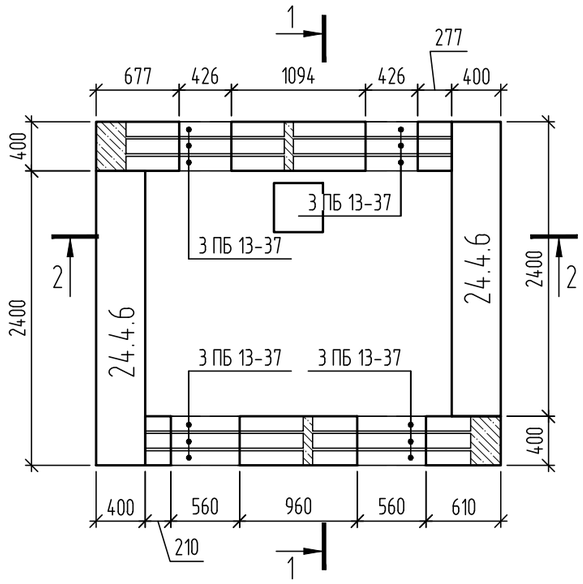

1-1

Схема расположения фундаментных блоков на отм. 97.285

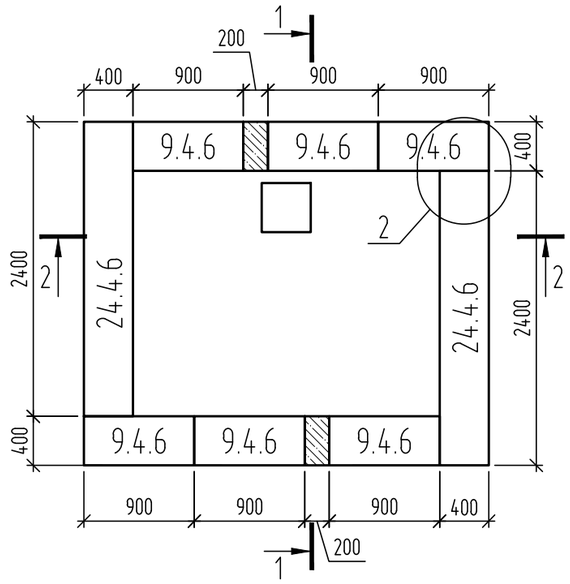

2-2

Схема расположения фундаментных блоков на отм. 97.885

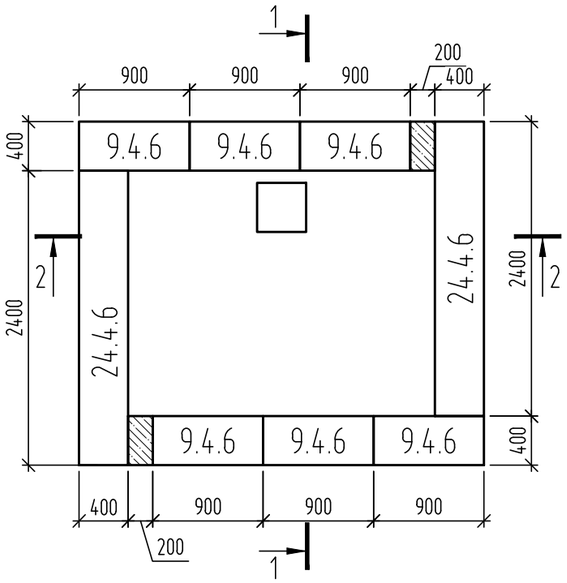

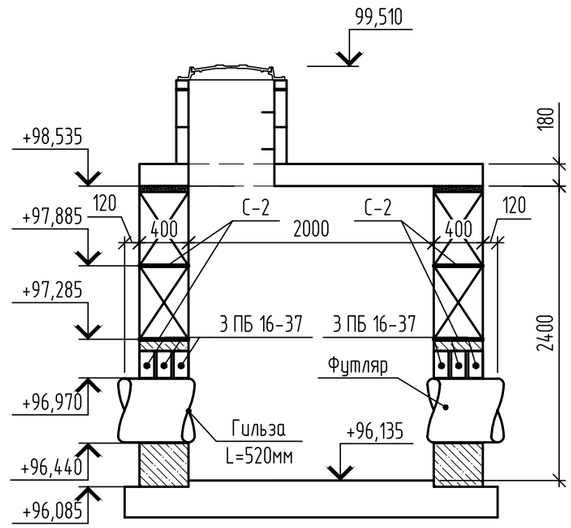

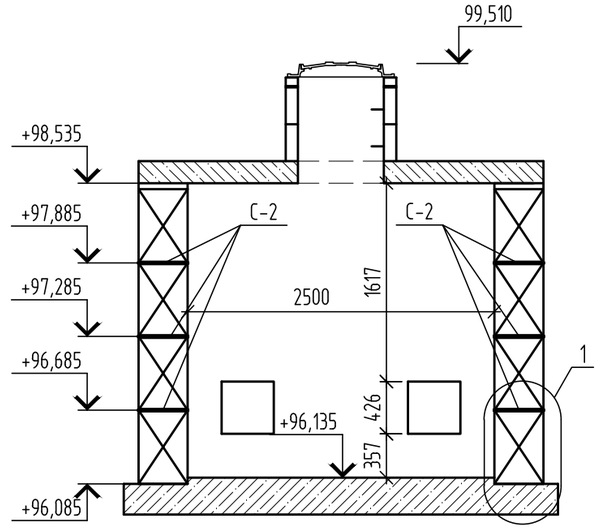

Сетка связевая С-2

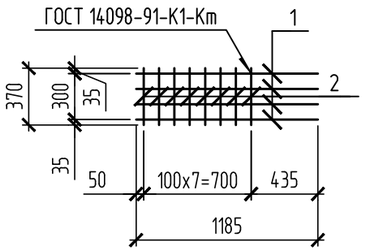

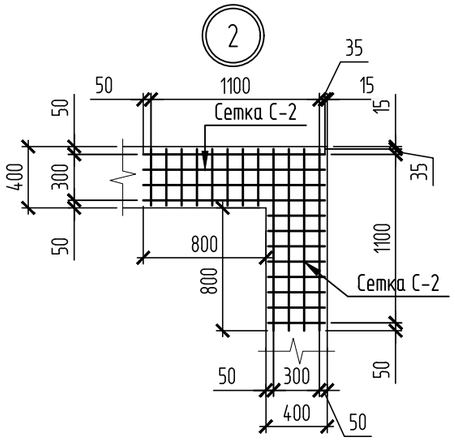

1. Монтаж бетонных блоков вести на цементно-песчаном растворе М100, вертикальные швы между бетонными блоками тщательно забить тем же раствором. Вертикальные швы толщиной более 50мм заполнить бетоном класса В12.5, бетон провибрировать глубинным вибратором, создать благоприятные условия для схватывания бетона, его твердения и набора прочности.
2. В каждом горизонтальном шве во всех углах и пересечениях стен уложить арматурные сетки.
3. В процессе монтажа заложить гильзы.

						63/19-ТКР.В.АС		
2	-	Зам.	46/21		04.21	"Водовод пос. Горелый Хутор"		
1	-	зам	25/21		03.21			
Изм.	Кол. уч.	Лист	№ док.	Подпись	Дата			
Разработал		Серендеев			03.21	Наружные сети водоснабжения	Стадия	Лист	Листов
Проверил		Иванов			03.21		Р	32	
Н. контр		Гриневич			03.21	Схема расположения фундаментных блоков водопроводной камеры №40	ООО "Базис"		
ГИП		Логинов			03.21				

Взам. инв. № | Подп. и дата | Инв. № подл

Копировал | А3

Схема расположения плит перекрытия камеры

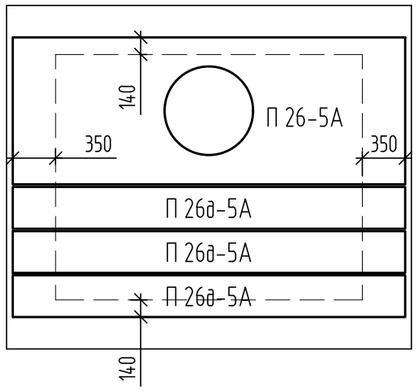

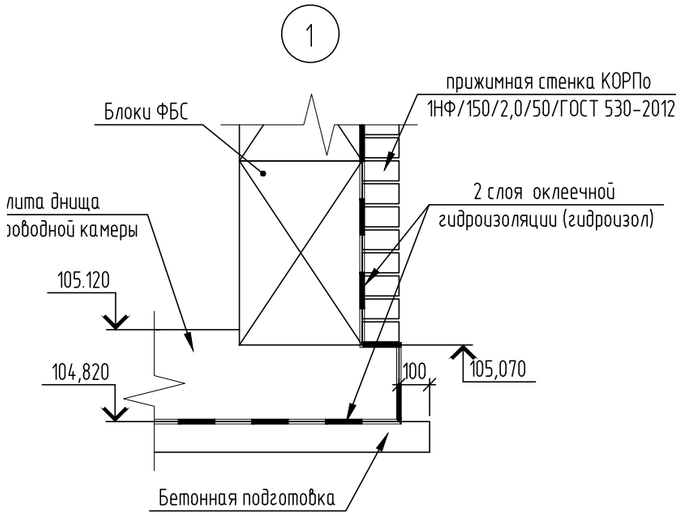

Плита днища водопроводной камеры
(армирование)

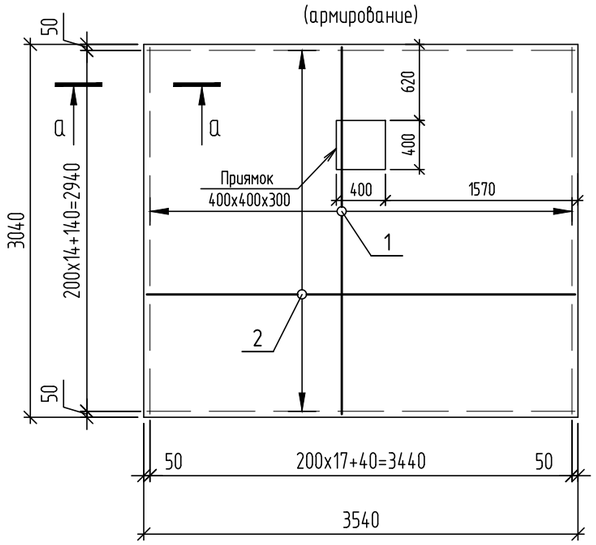

а-а

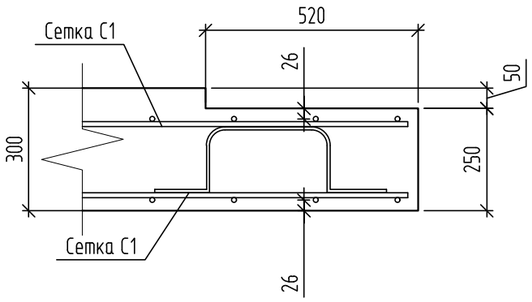

Спецификация элементов

Поз.	Обозначение	Наименование	Кол.	Масса, ед., кг	Приме-чание
1	ГОСТ 13579-78	ФБС24.4.6-Т	8	1300	
2	ГОСТ 13579-78	ФБС9.4.6-Т	14	470	
	монолитные заделки между блоками	Бетон В12.5	$м^3$	1.25	
КС	Серия 3.900.1-14.1-1	Кольцо стеновое КС 7.3	2		
КО	Серия 3.900.1-14.1-13	Кольцо опорное К06	1		
П26	Серия 901-09-11.84-КЖИ	П26-5А (с отверстием)	1		
П26д	Серия 901-09-11.84-КЖИ	П26д-5А	3		
ПР	Серия 1.038.1-1.5	3 ПБ 16-37	6		
		Гильза			
	ГОСТ 20295-85	⌀426х5 L=520мм	2	26.99	
Л	ГОСТ 3634-99	Люк легкий тип Л	1		
С-4	ТПР 901-09-11.84. Альбом V	Стремянка С-4	1	26.74	
	ГОСТ 5781-82	Скоба ⌀16АI L=520мм	4	0.8	
		Плита днища водопроводной камеры			
		Сетка С1	2		
1	ГОСТ 5781-82	⌀14 А-III (А400), L=2990	19	3.62	
2	ГОСТ 5781-82	⌀14 А-III (А400), L=3490	16	4.22	
		Детали			
3	ГОСТ 5781-82	⌀8 А-I (А240), L=1400	30	0.55	
		Бетон В20	$м^3$	3.23	
		Бетонная подготовка В7.5	$м^3$	1.21	
		Сетки связевые С-2	24		
1	ГОСТ 5781-82	⌀8 А-III (А400), L=1185	4	0.47	
2	ГОСТ 5781-82	⌀8 А-III (А400), L=370	8	0.15	

Ведомость деталей

Поз.	Эскиз
3	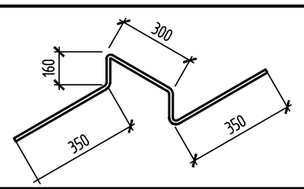

1. Все железобетонные конструкции выполнить из бетона марки W4, F1 100.
2. Прижимная стенка выполняется для защиты гидроизоляции при производстве обратной засыпки. Допускается замена прижимной стенки на полимерную мембрану (S=32.1м2). Допускается защиту не выполнять при применении технологии производства работ исключающей повреждение гидроизоляции

Изм.	Кол. уч.	Лист	№ док.	Подпись	Дата
2	-	Зам.	46/21		04.21
1	-	зам	25/21		03.21

Разработал	Серендеев		03.21
Проверил	Иванов		03.21
Н. контр	Гриневич		03.21
ГИП	Логинов		03.21

63/19-ТКР.В.АС

"Водовод пос. Горелый Хутор"

Наружные сети водоснабжения

Стадия	Лист	Листов
Р	33	

Схема расположения плит покрытия водопроводной камеры. Плита днища водопроводной камеры армирование. Спецификация элементов водопроводной камеры №40

ООО "Базис"

Взам. инв. №

Подп. и дата

Инв. № подл

Копировал

А3

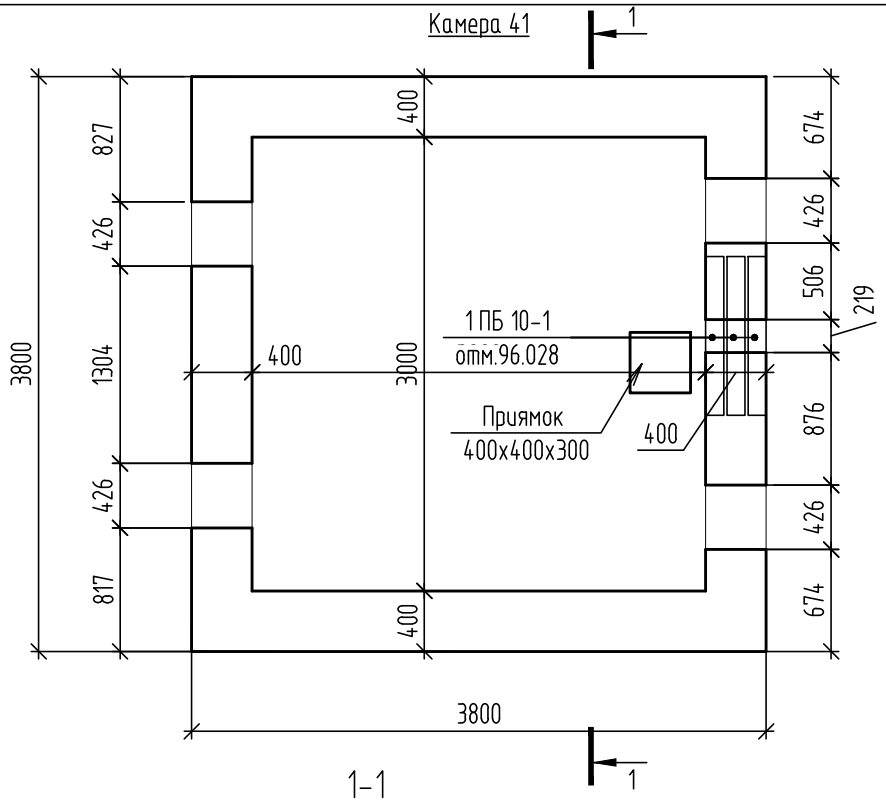

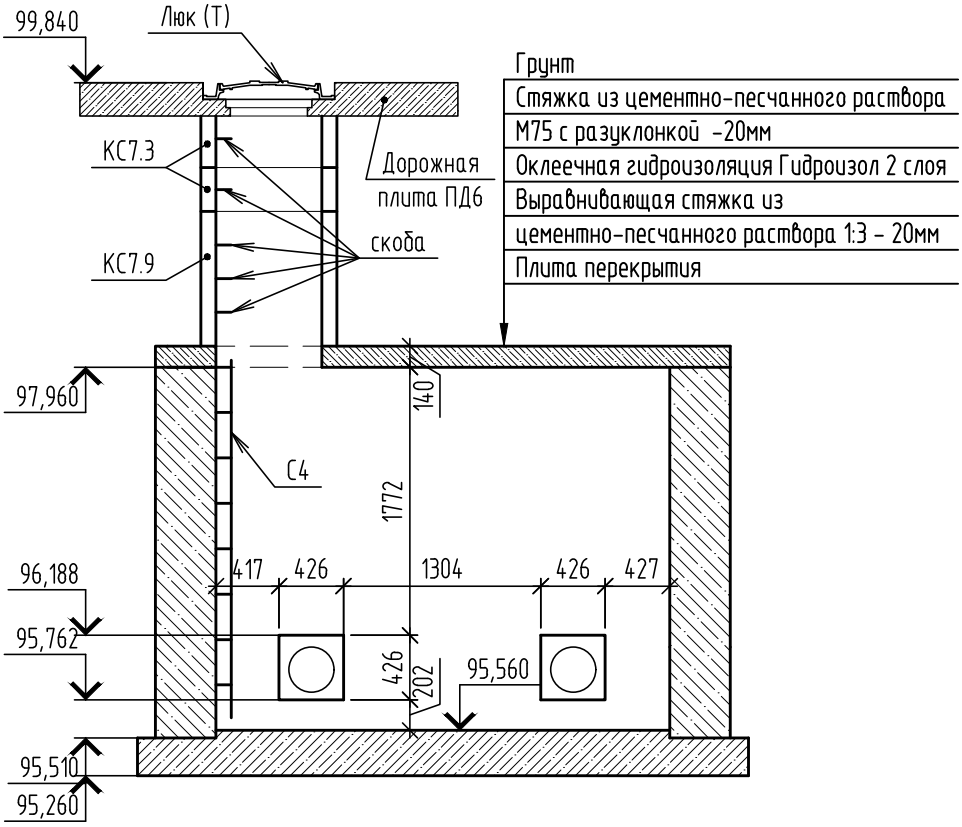

1. На плане водопроводной камеры защитная стенка и гидроизоляция условно не показаны.
2. Обратную засыпку выполнить из песка средней крупности с тщательным послойным уплотнением в соответствии с требованием СП 45.13330.2012

						63/19-ТКР.В.АС			
2	-	Зам.	46/21		04.21	"Водовод пос. Горелый Хутор"			
1	-	зам	25/21		03.21				
Изм.	Кол. уч.	Лист	№ док.	Подпись	Дата				
Разработал		Серендеев			03.21	Наружные сети водоснабжения	Стадия	Лист	Листов
Проверил		Иванов			03.21		Р	34	
Н. контр		Гриневич			03.21	Водопроводная камера №41. Разрез 1-1	ООО "Базис"		
ГИП		Логинов			03.21				

Взам. инв. № | Подп. и дата | Инв. № подл

Копировал | А4

Схема расположения фундаментных блоков на отм. 95.51

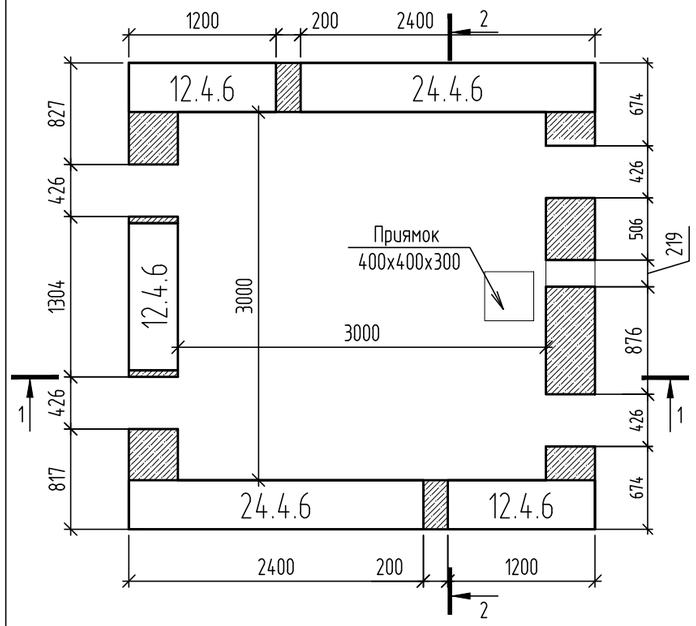

Схема расположения фундаментных блоков на отм. 96.11

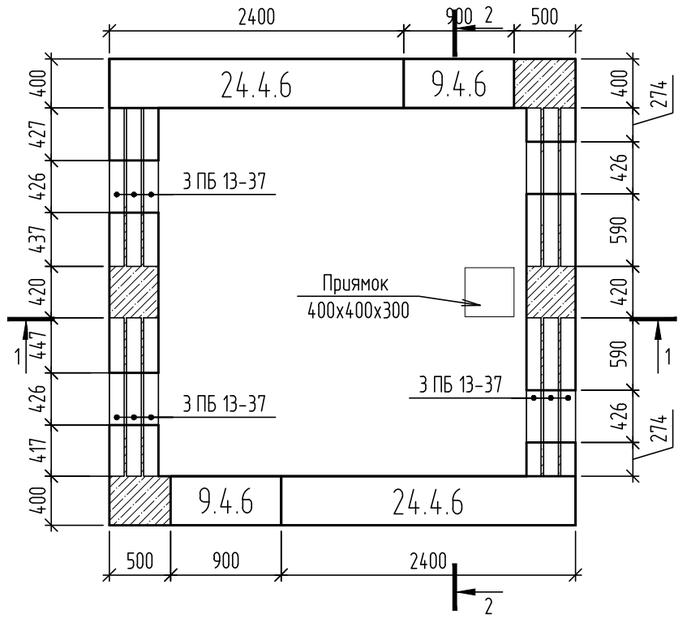

Схема расположения фундаментных блоков на отм. 96.71

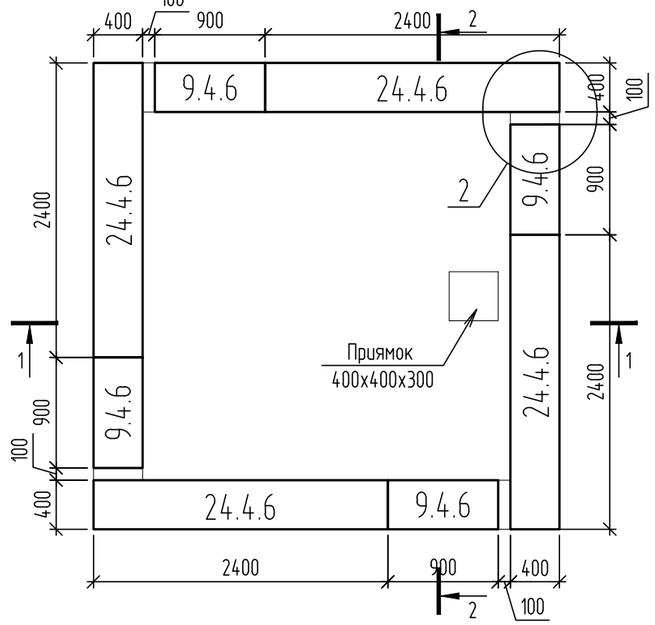

Схема расположения фундаментных блоков на отм. 97.31

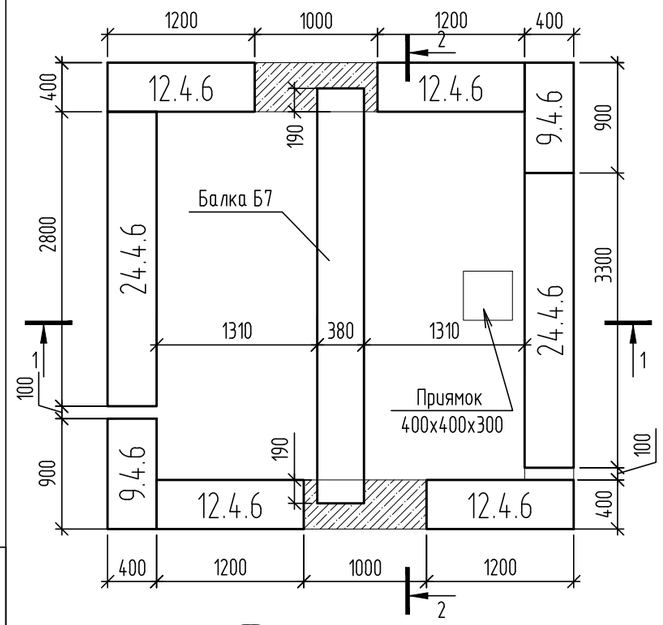

1-1

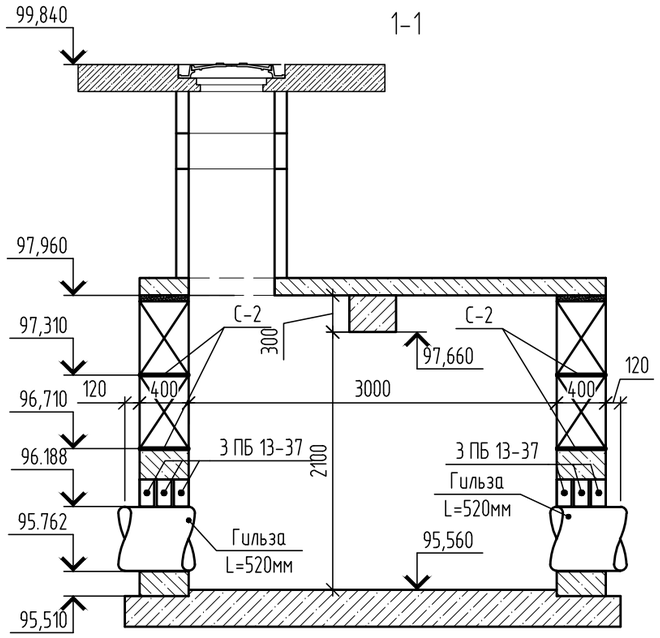

2-2

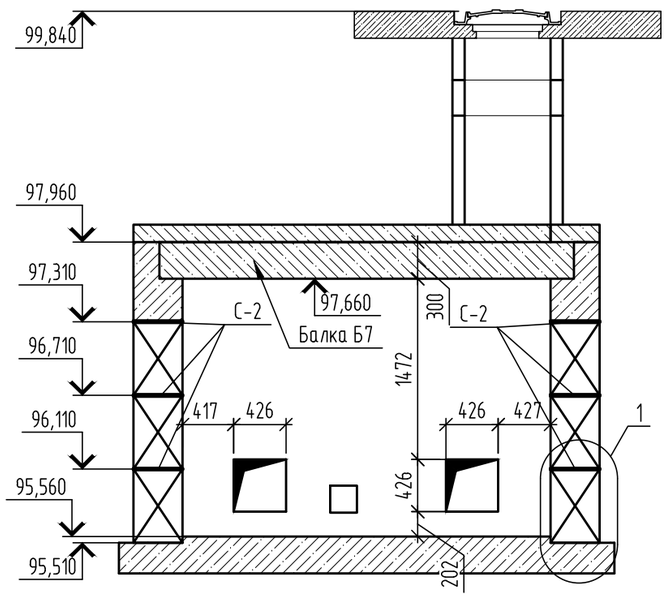

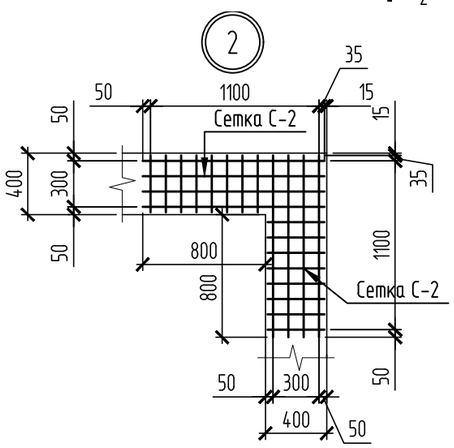

Сетка связевая С-2

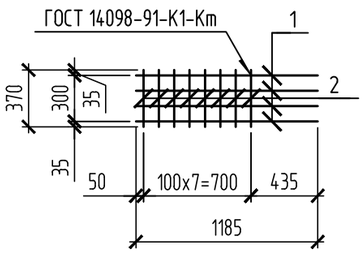

1. Монтаж бетонных блоков вести на цементно-песчаном растворе М100, вертикальные швы между бетонными блоками тщательно забить тем же раствором. Вертикальные швы толщиной более 50мм заполнить бетоном класса В12.5, бетон провибрировать глубинным вибратором, создать благоприятные условия для схватывания бетона, его твердения и набора прочности.
2. В каждом горизонтальном шве во всех углах и пересечениях стен уложить арматурные сетки.
3. В процессе монтажа заложить гильзы.

						63/19-ТКР.В.АС
2	-	Зам.	46/21		04.21	"Водовод пос. Горелый Хутор"
1	-	зам	25/21		03.21	
Изм.	Кол. уч.	Лист	№ док.	Подпись	Дата	
Разработал		Серендеев			03.21	Наружные сети водоснабжения — Стадия: Р; Лист: 35; Листов:
Проверил		Иванов			03.21	
Н. контр		Гриневич			03.21	Схема расположения фундаментных блоков водопроводной камеры №41 — ООО "Базис"
ГИП		Логинов			03.21	

Взам. инв. № | Подп. и дата | Инв. № подл

Копировал | А3

Схема расположения плит покрытия камеры

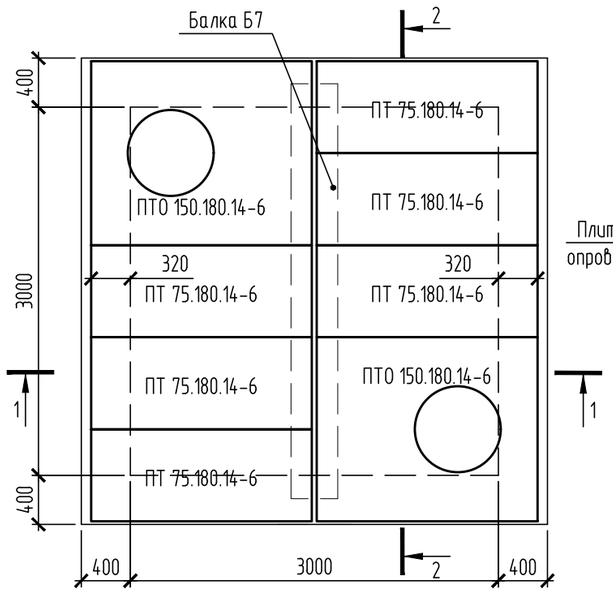

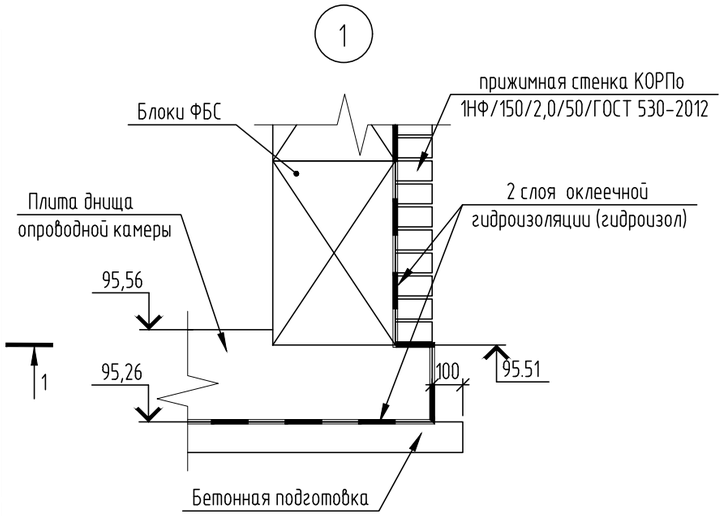

а-а

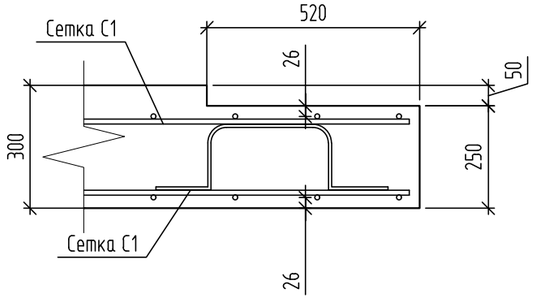

Плита днища водопроводной камеры
(армирование)

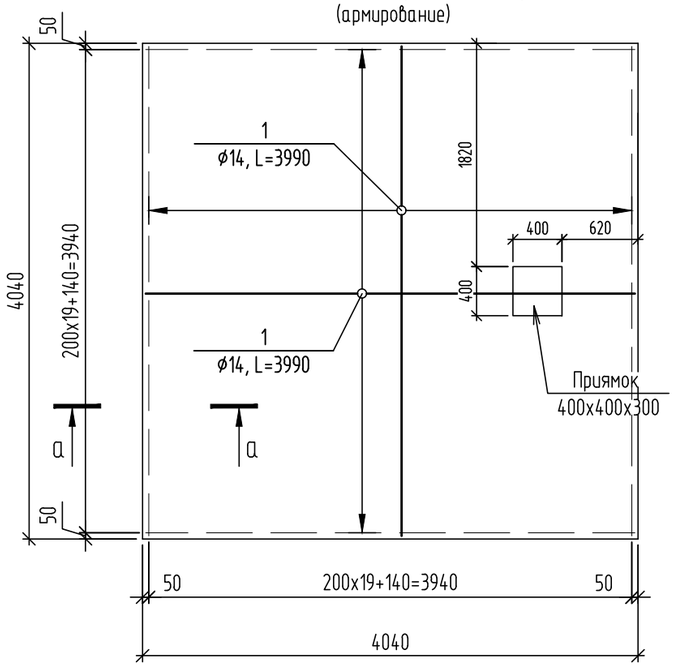

Ведомость деталей

Поз.	Эскиз
2	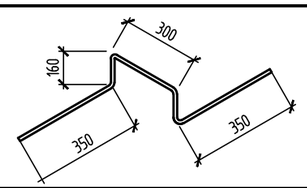

1. Все железобетонные конструкции выполнить из бетона марки W4, F1 100.
2. Прижимная стенка выполняется для защиты гидроизоляции при производстве обратной засыпки. Допускается замена прижимной стенки на полимерную мембрану (S=39.37м2). Допускается защиту не выполнять при применении технологии производства работ исключающей повреждение гидроизоляции

Спецификация элементов

Поз.	Обозначение	Наименование	Кол.	Масса, ед., кг	Приме-чание
1	ГОСТ 13579-78	ФБС24.4.6-Т	10	1300	
2	ГОСТ 13579-78	ФБС12.4.6-Т	7	640	
3	ГОСТ 13579-78	ФБС9.4.6-Т	8	470	
	монолитные заделки между блоками	Бетон В12.5	$м^3$	2.41	
КС	Серия 3.900.1-14-1	Кольцо стеновое КС 7.3	4		
КС	Серия 3.900.1-14-3	Кольцо стеновое КС 7.9	2		
ПД6	Серия 3.900.1-14-15	Плита дорожная ПД6	2		
ПТО	Серия 3.006.1-8 вып. 1-2	ПТО 150.180.14-6 (с отверстием)	2		
П7	Серия 3.006.1-8 вып. 3-1	ПТ 75.180.14-6	6		
Б7	Серия 3.006.1-8 вып1-2	Балка Б7	1		
ПР	Серия 1.038.1-1.5	3 ПБ 13-37	12	119	
ПР	Серия 1.038.1-1.5	ПБ 10-1	3	25	
		Гильза			
	ГОСТ 20295-85	ф426х5 L=520мм	4	26.99	
	ГОСТ 20295-85	ф219х5 L=520мм	1	13.7	
Т	ГОСТ 3634-99	Люк тяжелый тип Т	2		
С-4	ТПР 901-09-11.84. Альбом V	Стремянка С-4	2	26.74	
	ГОСТ 5781-82	Скоба ф16АI L=520мм	10	0.8	
		Плита днища водопроводной камеры			
		Сетка С1	2		
1	ГОСТ 5781-82	ф14 А-III (А400), L=3990	42	4.83	
		Детали			
2	ГОСТ 5781-82	ф8 А-I (А240), L=1400	49	0.55	
		Бетон В20	$м^3$	4.9	
		Бетонная подготовка В7.5	$м^3$	1.8	
		Сетки связевые С-2	24		
1	ГОСТ 5781-82	ф8 А-III (А400), L=1185	4	0.47	
2	ГОСТ 5781-82	ф8 А-III (А400), L=370	8	0.15	

Изм.	Кол. уч.	Лист	№ док.	Подпись	Дата
2	-	Зам.	46/21		04.21
1	-	зам	25/21		03.21

Разработал	Серендеев		03.21
Проверил	Иванов		03.21
Н. контр	Гриневич		03.21
ГИП	Логинов		03.21

63/19-ТКР.В.АС

"Водовод пос. Горелый Хутор"

Наружные сети водоснабжения

Стадия	Лист	Листов
Р	36	

Схема расположения плит покрытия водопроводной камеры. Плита днища водопроводной камеры армирование. Спецификация элементов водопроводной камеры №41.

ООО "Базис"

Взам. инв. № | Подп. и дата | Инв. № подл

Копировал

А3

Камера ПГ48

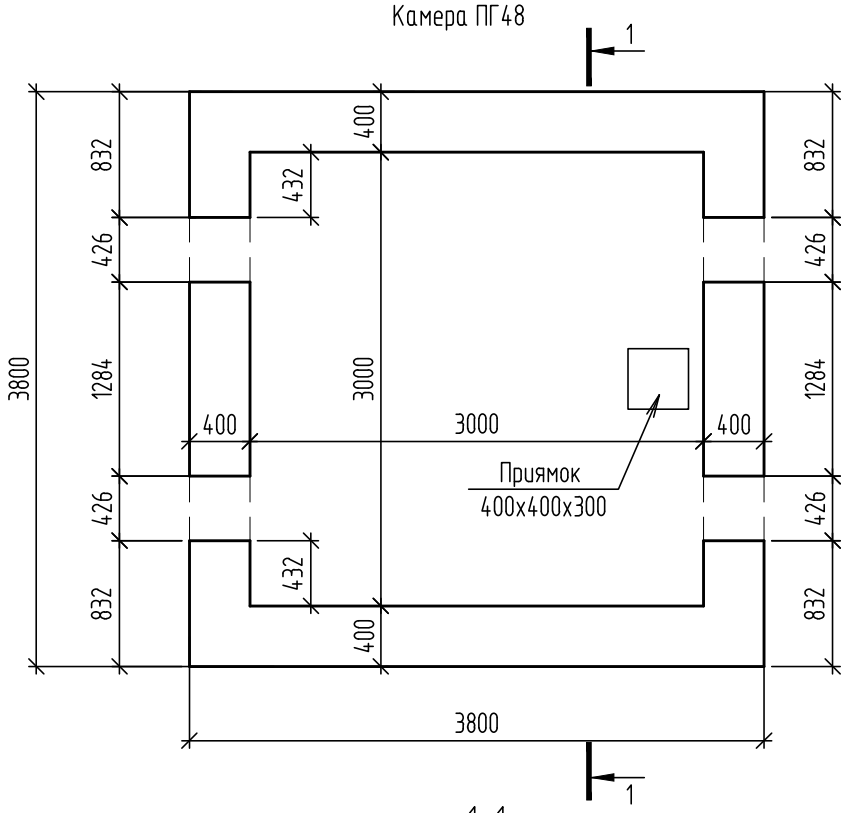

1–1

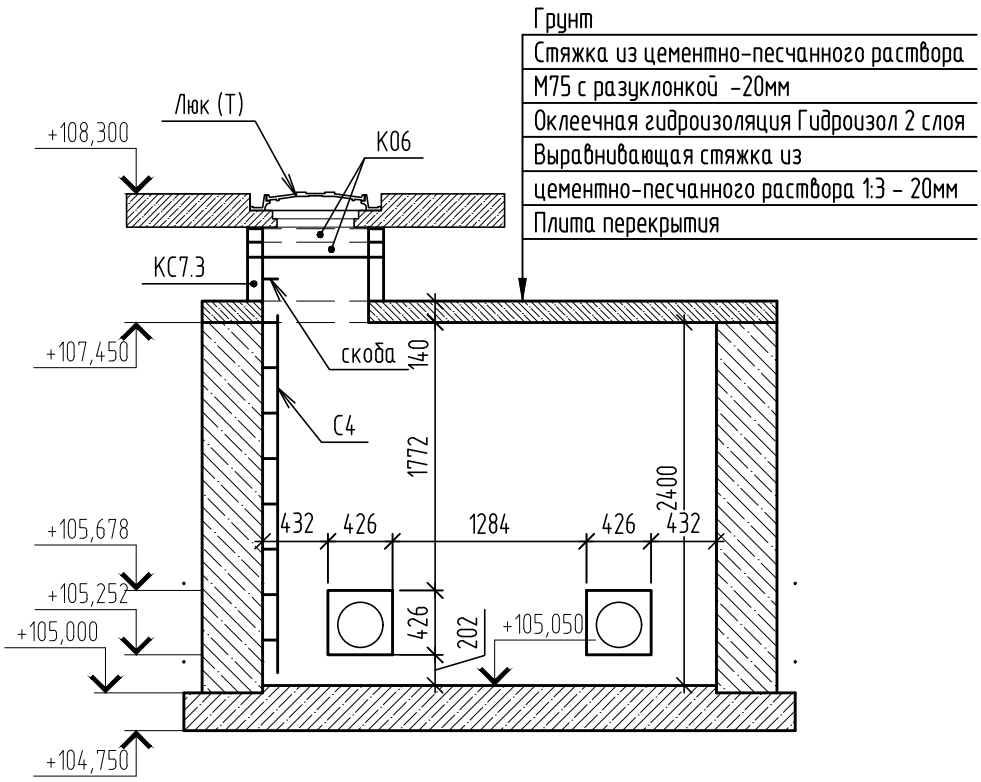

1. На плане водопроводной камеры защитная стенка и гидроизоляция условно не показаны.
2. Обратную засыпку выполнить из песка средней крупности с тщательным послойным уплотнением в соответствии с требованием СП 45.13330.2012

						63/19-ТКР.В.АС
2	-	Зам.	46/21		04.21	"Водовод пос. Горелый Хутор"
1	-	зам	25/21		03.21	
Изм.	Кол. уч.	Лист	№ док.	Подпись	Дата	
Разработал		Серендеев			03.21	Наружные сети водоснабжения
Проверил		Иванов			03.21	
Н. контр		Гриневич			03.21	Водопроводная камера ПГ48. Разрез 1-1
ГИП		Логинов			03.21	

Стадия	Лист	Листов
Р	37	

ООО "Базис"

Взам. инв. № | Подп. и дата | Инв. № подл

Копировал | А4

Схема расположения фундаментных блоков на отм. 105.00

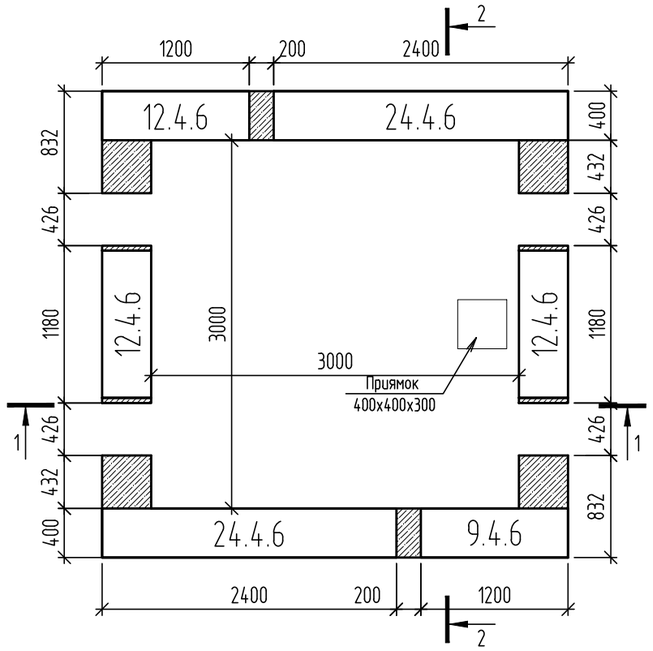

Схема расположения фундаментных блоков на отм. 105.60

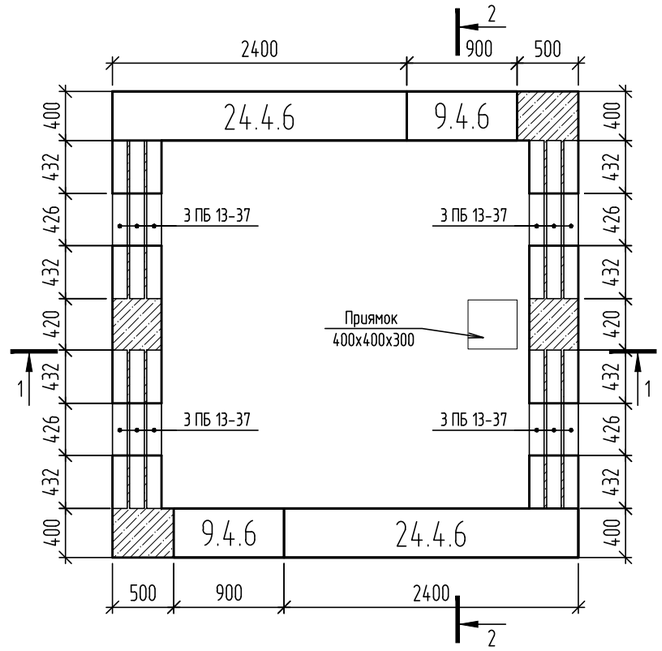

Схема расположения фундаментных блоков на отм. 106.20

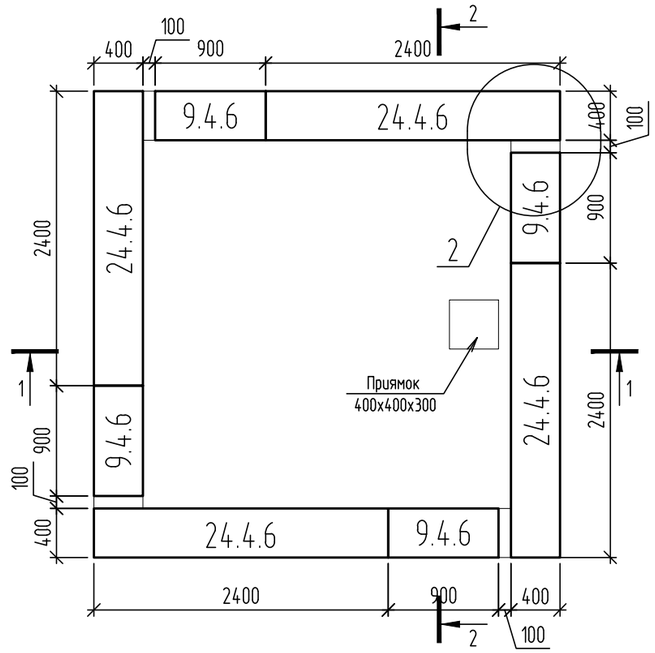

Схема расположения фундаментных блоков на отм. 106.80

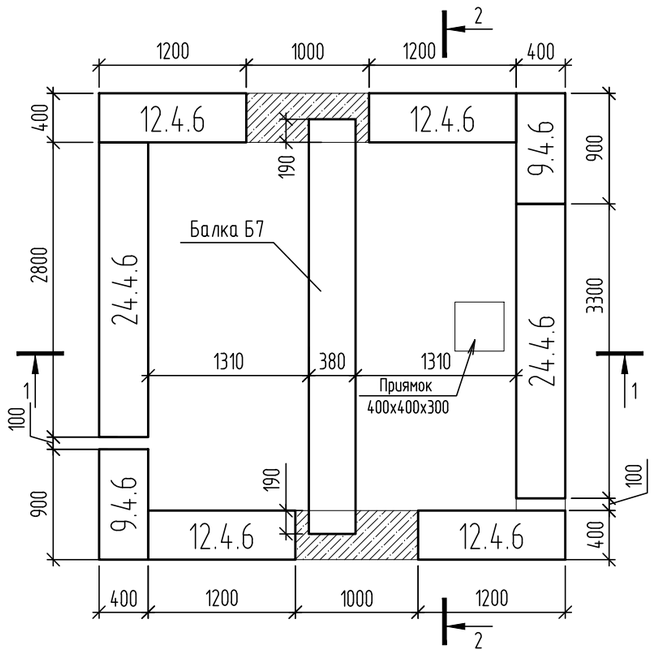

1-1

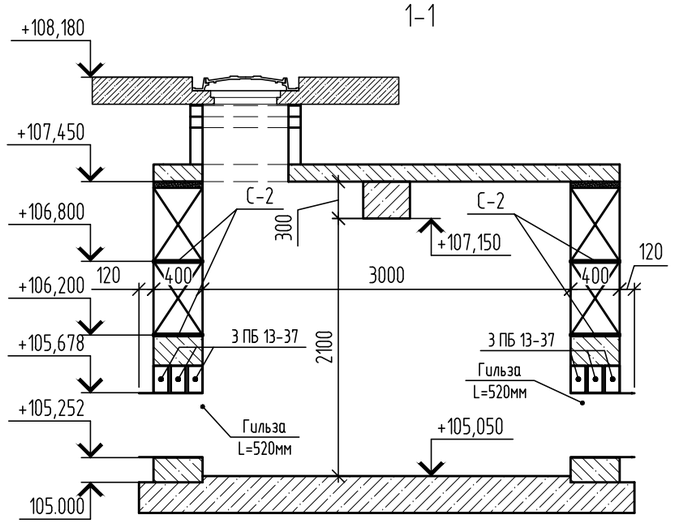

2-2

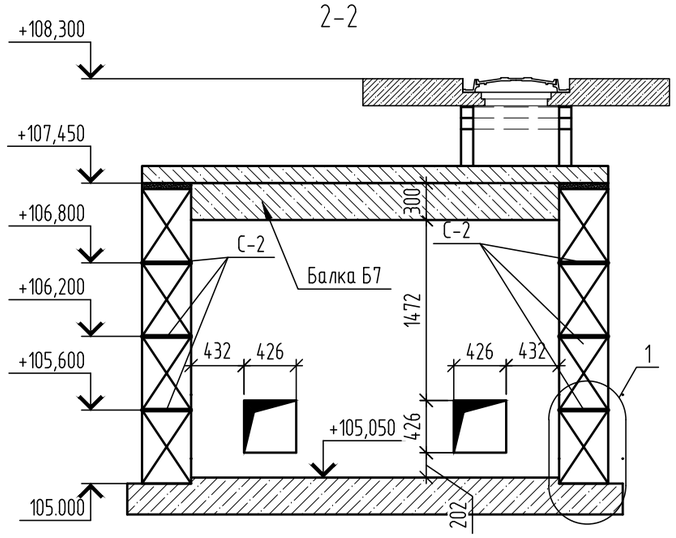

Сетка связевая С-2

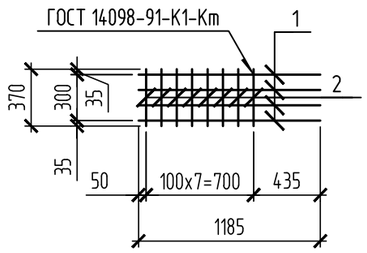

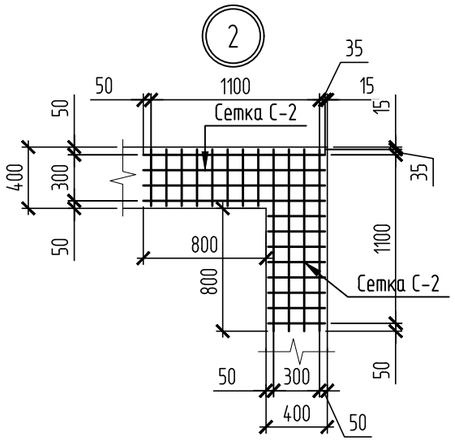

1. Монтаж бетонных блоков вести на цементно-песчаном растворе М100, вертикальные швы между бетонными блоками тщательно забить тем же раствором. Вертикальные швы толщиной более 50мм заполнить бетоном класса В12.5, бетон провибрировать глубинным вибратором, создать благоприятные условия для схватывания бетона, его твердения и набора прочности.
2. В каждом горизонтальном шве во всех углах и пересечениях стен уложить арматурные сетки.
3. В процессе монтажа заложить гильзы.

						63/19-ТКР.В.АС		
2	-	Зам.	46/21		04.21			
1	-	зам	25/21		03.21	"Водовод пос. Горелый Хутор"		
Изм.	Кол. уч.	Лист	№ док.	Подпись	Дата			
Разработал		Серендеев			03.21	Наружные сети водоснабжения	Стадия	Лист	Листов
Проверил		Иванов			03.21		Р	38	
Н. контр		Гриневич			03.21	Схема расположения фундаментных блоков водопроводной камеры ПГ48	ООО "Базис"		
ГИП		Логинов			03.21				

Взам. инв. № | Подп. и дата | Инв. № подл

Копировал | А3

Схема расположения плит покрытия камеры

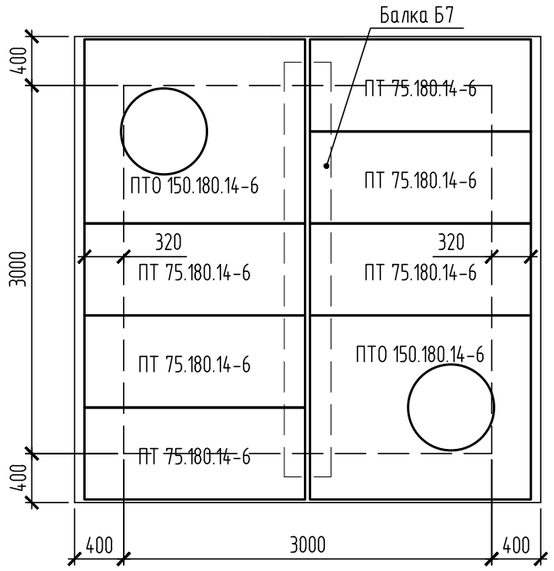

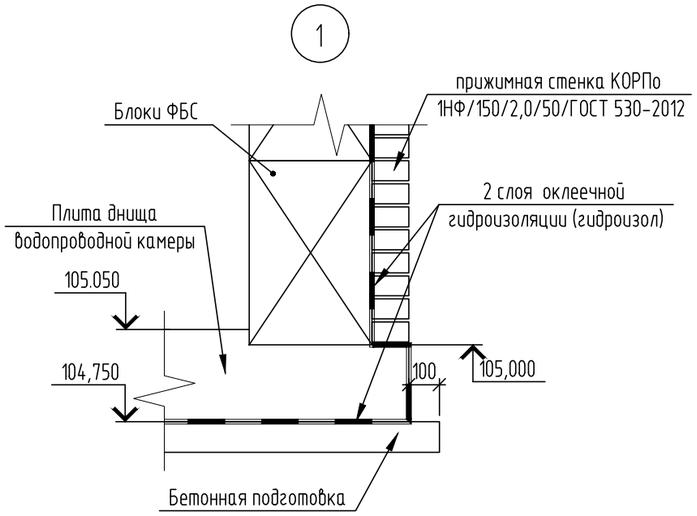

а-а

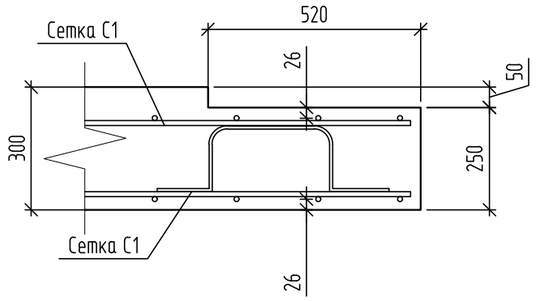

Плита днища водопроводной камеры
(армирование)

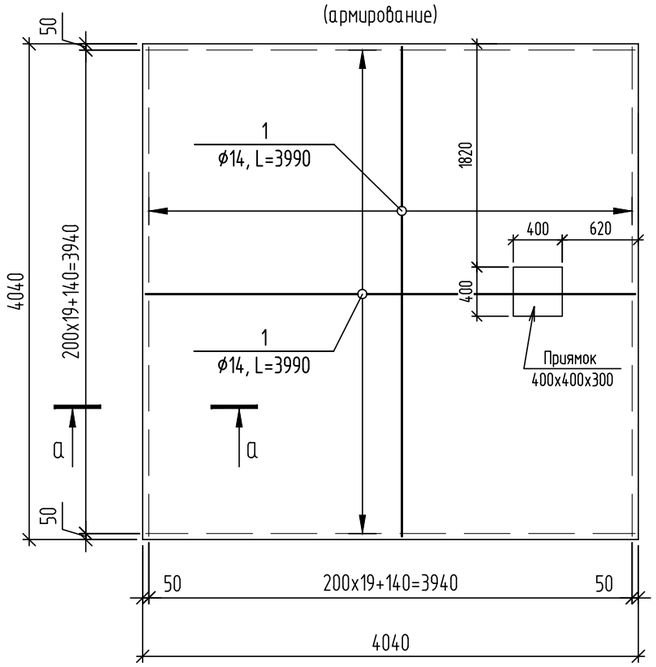

Ведомость деталей

Поз.	Эскиз
3	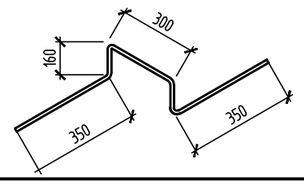

1. Все железобетонные конструкции выполнить из бетона марки W4, F1 100.
2. Прижимная стенка выполняется для защиты гидроизоляции при производстве обратной засыпки. Допускается замена прижимной стенки на полимерную мембрану (S=39.37м2). Допускается защиту не выполнять при применении технологии производства работ исключающей повреждение гидроизоляции

Спецификация элементов

Поз.	Обозначение	Наименование	Кол.	Масса, ед., кг	Приме-чание
1	ГОСТ 13579-78	ФБС24.4.6-Т	10	1300	
2	ГОСТ 13579-78	ФБС12.4.6-Т	8	640	
3	ГОСТ 13579-78	ФБС9.4.6-Т	8	470	
	монолитные заделки между блоками	Бетон В12.5	$м^3$	2.41	
КС	Серия 3.900.1-14.1-1	Кольцо стеновое КС 7.3	2		
КО	Серия 3.900.1-14.1-13	Кольцо опорное К06	4		
ПД6	Серия 3.900.1-14.1-15	Плита дорожная ПД6	2		
ПТО	Серия 3.006.1-8 вып. 1-2	ПТО 150.180.14-6 (с отверстием)	2		
П7	Серия 3.006.1-8 вып. 3-1	ПТ 75.180.14-6	6		
Б7	Серия 3.006.1-8 вып1-2	Балка Б7	1		
ПР	Серия 1.038.1-1.5	3 ПБ 13-37	12	119	
		Гильза			
	ГОСТ 20295-85	ф426х5 L=520мм	4	26.99	
Т	ГОСТ 3634-99	Люк тяжелый тип Т	2		
С-4	ТПР 901-09-11.84. Альбом V	Стремянка С-4	2	26.74	
	ГОСТ 5781-82	Скоба ф16АI L=520мм	2	0.8	
		Плита днища водопроводной камеры			
		Сетка С1	2		
1	ГОСТ 5781-82	ф14 А-III (А400), L=3990	42	4.83	
		Детали			
2	ГОСТ 5781-82	ф8 А-I (А240), L=1400	49	0.55	
		Бетон В20	$м^3$	4.9	
		Бетонная подготовка В7.5	$м^3$	1.8	
		Сетки связевые С-2	24		
1	ГОСТ 5781-82	ф8 А-III (А400), L=1185	4	0.47	
2	ГОСТ 5781-82	ф8 А-III (А400), L=370	8	0.15	

						63/19-ТКР.В.АС
2	-	Зам.	46/21		04.21	"Водовод пос. Горелый Хутор"
1	-	зам	25/21		03.21	
Изм.	Кол. уч.	Лист	№ док.	Подпись	Дата	
Разработал		Серендеев			03.21	Наружные сети водоснабжения
Проверил		Иванов			03.21	
Н. контр		Гриневич			03.21	Схема расположения плит покрытия водопроводной камеры. Плита днища водопроводной камеры армирование. Спецификация элементов водопроводной камеры ПГ48.
ГИП		Логинов			03.21	

Стадия	Лист	Листов
Р	39	

ООО "Базис"

Взам. инв. № | Подп. и дата | Инв. № подл.

Копировал

А3

Камера ПГ52

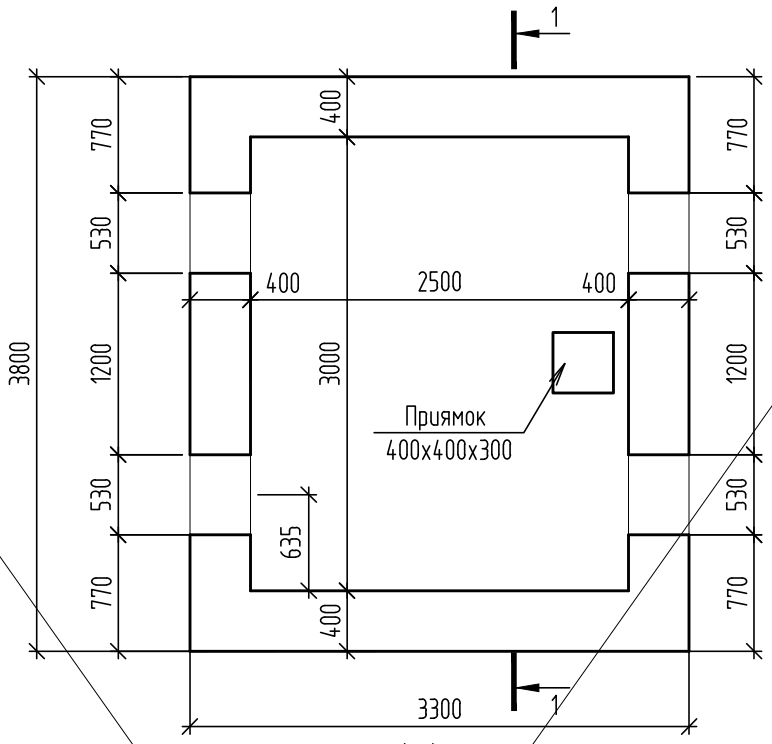

1-1

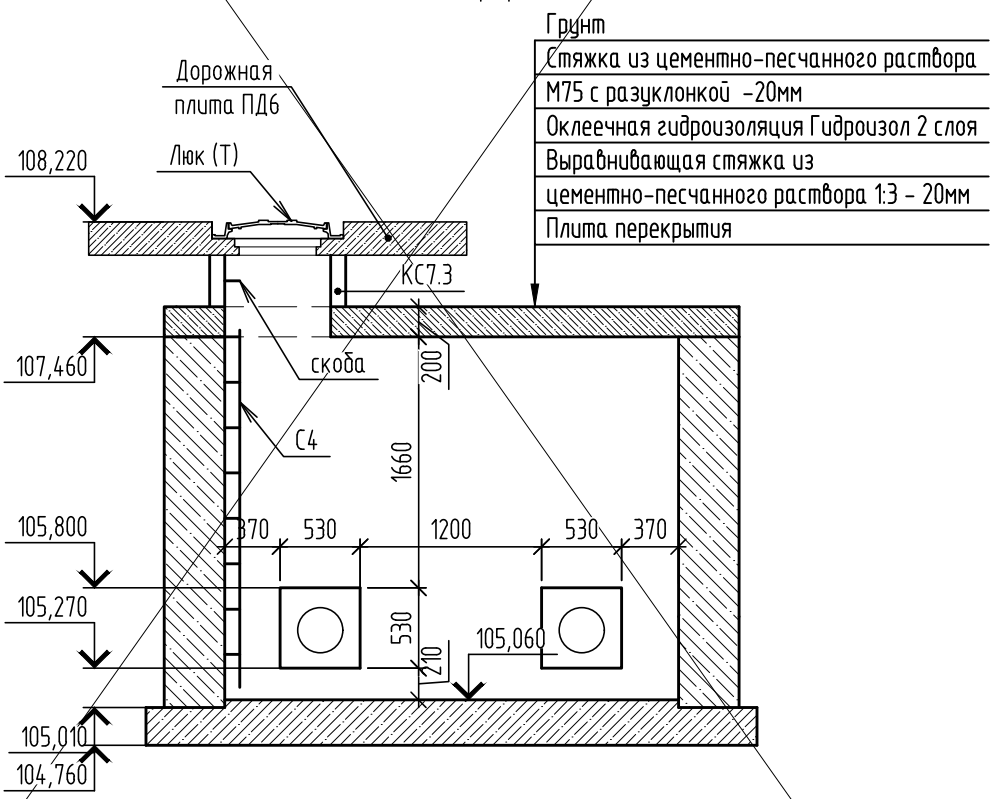

1. На плане водопроводной камеры защитная стенка и гидроизоляция условно не показаны.
2. Обратную засыпку выполнить из песка средней крупности с тщательным послойным уплотнением в соответствии с требованием СП 45.13330.2012

						63/19-ТКР.В.АС
2	-	Аннул.	46/21		04.21	"Водовод пос. Горелый Хутор"
1	-	зам	25/21		03.21	
Изм.	Кол. уч.	Лист	№ док.	Подпись	Дата	
Разработал		Серендеев			03.21	Наружные сети водоснабжения
Проверил		Иванов			03.21	
Н. контр		Гриневич			03.21	Водопроводная камера ПГ52. Разрез 1-1
ГИП		Логинов			03.21	

Стадия	Лист	Листов
Р	40	

ООО "Базис"

Взам. инв. № | Подп. и дата | Инв. № подл

Копировал

А4

Схема расположения фундаментных блоков на отм.105.01

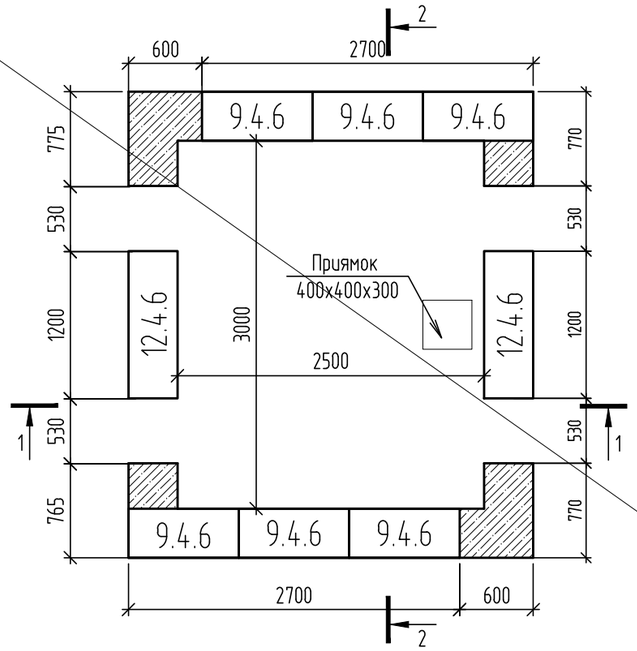

Схема расположения фундаментных блоков на отм.105.61

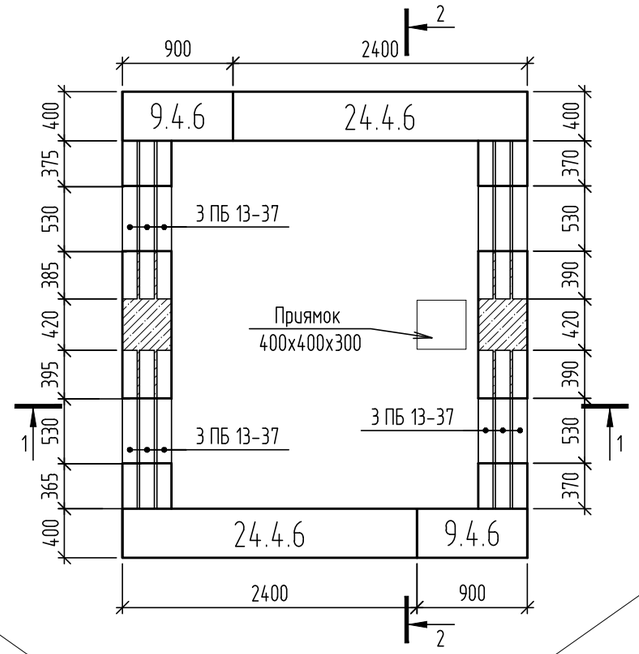

Схема расположения фундаментных блоков на отм.106.21

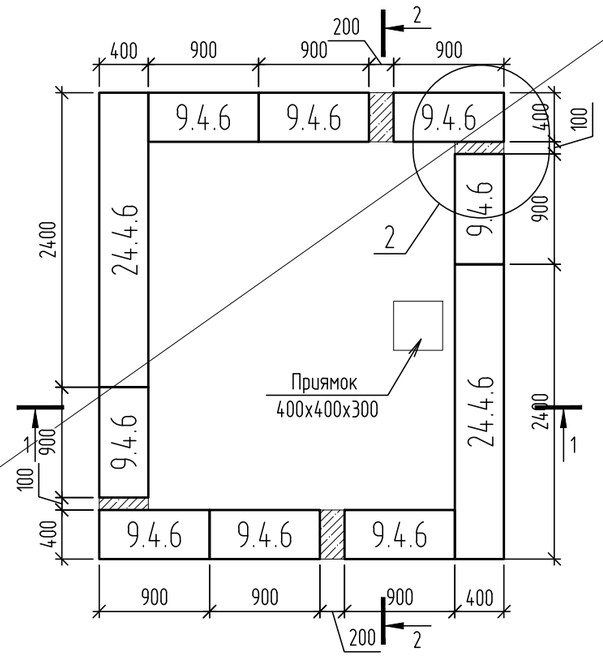

Схема расположения фундаментных блоков на отм.106.81

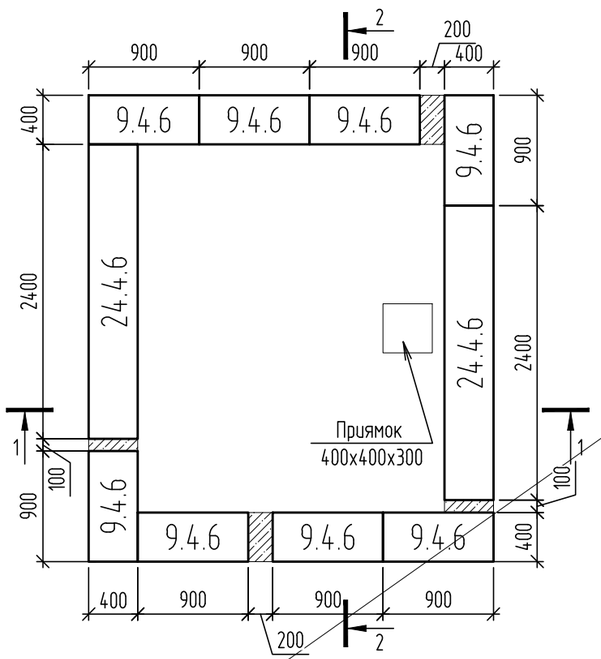

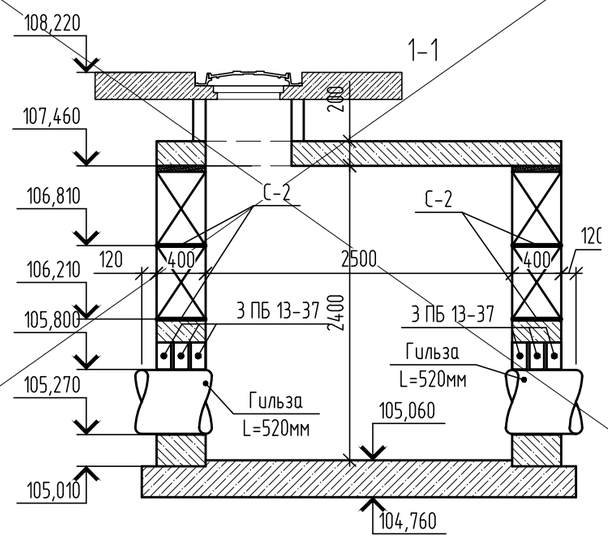

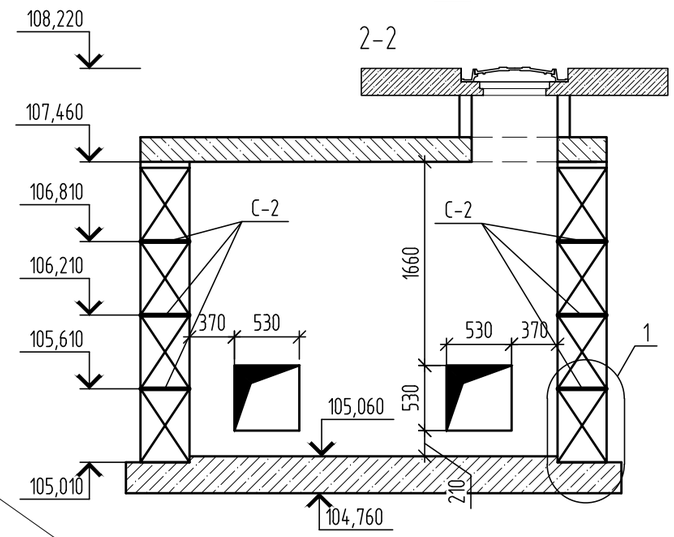

Сетка связевая С-2

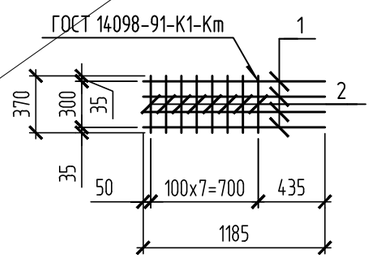

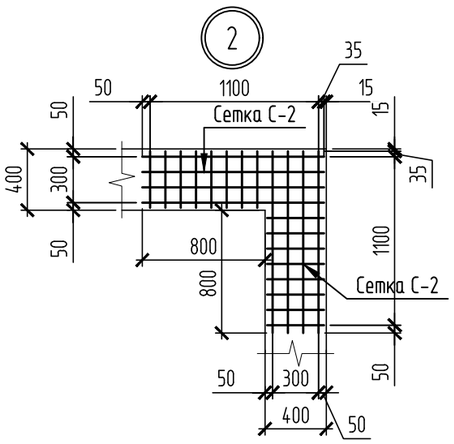

1. Монтаж бетонных блоков вести на цементно-песчаном растворе М100, вертикальные швы между бетонными блоками тщательно забить тем же раствором. Вертикальные швы толщиной более 50мм заполнить бетоном класса В12.5, бетон провибрировать глубинным вибратором, создать благоприятные условия для схватывания бетона, его твердения и набора прочности.
2. В каждом горизонтальном шве во всех углах и пересечениях стен уложить арматурные сетки.
3. В процессе монтажа заложить гильзы.
4. Прижимную стенку допускается не выполнять заменив ее на полимерную мембрану PLANTER

						63/19-ТКР.В.АС		
2	-	Аннул.	46/21		03.21	"Водовод пос. Горелый Хутор"		
1	-	зам	25/21		03.21			
Изм.	Кол. уч.	Лист	№ док.	Подпись	Дата			
Разработал		Серендеев			03.21	Наружные сети водоснабжения	Стадия	Лист	Листов
Проверил		Иванов			03.21		Р	41	
Н. контр		Гриневич			03.21	Схема расположения фундаментных блоков водопроводной камеры ПГ52	ООО "Базис"		
ГИП		Логинов			03.21				

Взам. инв. № | Подп. и дата | Инв. № подл

Копировал | А3

Камера ПГ52

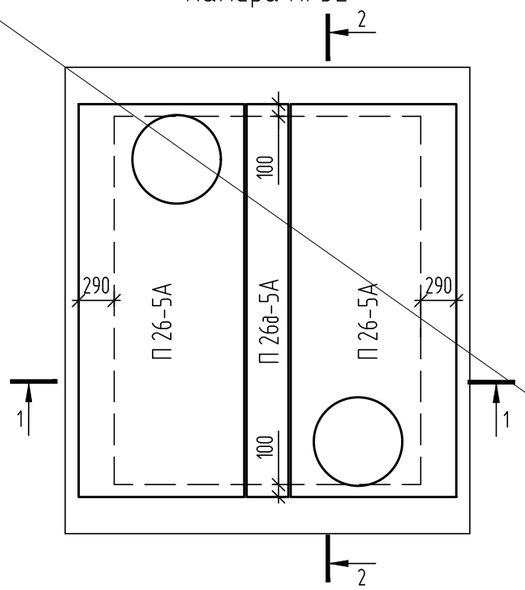

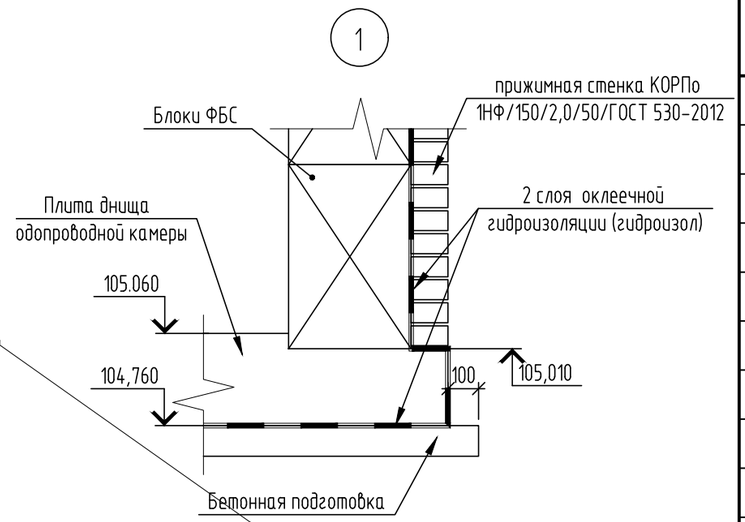

Плита днища водопроводной камеры
(армирование)

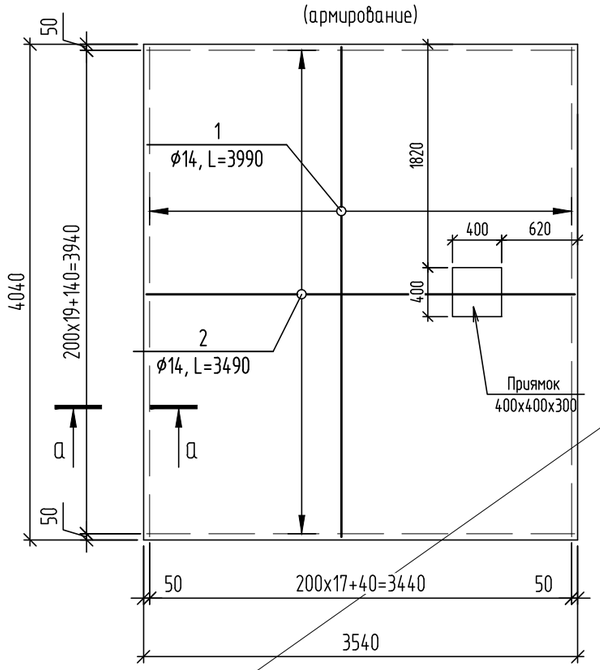

а-а

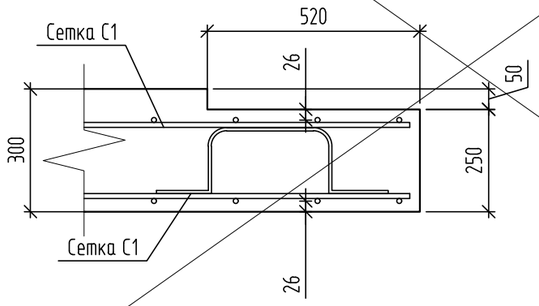

Ведомость деталей

Поз.	Эскиз
3	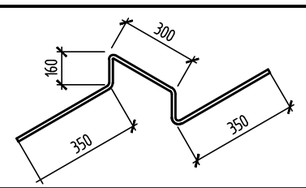

1. Все железобетонные конструкции выполнить из бетона марки W4, F1 100.
2. Прижимную стенку допускается не выполнять заменив ее на полимерную мембрану PLANTER

Спецификация элементов

Поз.	Обозначение	Наименование	Кол.	Масса, ед., кг	Приме-чание
1	ГОСТ 13579-78	ФБС24.4.6-Т	6	1300	
2	ГОСТ 13579-78	ФБС12.4.6-Т	2	640	
3	ГОСТ 13579-78	ФБС9.4.6-Т	24	470	
	монолитные заделки между блоками	Бетон В15	$м^3$	2.04	
КС	Серия 3.900.1-14.1-3	Кольцо стеновое КС 7.3	2		
ПД6	Серия 3.900.1-14.1-15	Плита дорожная ПД6	2		
П26	Серия 901-09-11.84КЖИ.П26	П26-5А	2		
П26д	Серия 901-09-11.84-02	П26д-5А	1		
ПР	Серия 1.038.1-1.5	3 ПБ 13-37	12	119	
		Гильза			
	ГОСТ 20295-85	ф426х5 L=520мм	4	26.99	
Т	ГОСТ 3634-99	Люк тяжелый тип Т	2		
С-4	ТПР 901-09-11.84. Альбом V	Стремянка С-4	2	26.74	
	ГОСТ 5781-82	Скоба ф16АI L=520мм	1	0.8	
		Плита днища водопроводной камеры			
		Сетка С1	2		
1	ГОСТ 5781-82	ф14 А-III (А400), L=3990	19	4.83	
2	ГОСТ 5781-82	ф14 А-III (А400), L=3490	21	4.22	
		Детали			
3	ГОСТ 5781-82	ф8 А-I (А240), L=1400	42	0.55	
		Бетон В20	$м^3$	4.29	
		Бетонная подготовка В7.5	$м^3$	1.6	
		Сетки связевые С-2	24		
1	ГОСТ 5781-82	ф8 А-III (А400), L=1185	4	0.47	
2	ГОСТ 5781-82	ф8 А-III (А400), L=370	8	0.15	

Изм.	Кол. уч.	Лист	№ док.	Подпись	Дата
2	-	Аннул.	46/21		03.21
1	-	зам	25/21		03.21
Разработал		Серендеев			03.21
Проверил		Иванов			03.21
Н. контр		Гриневич			03.21
ГИП		Логинов			03.21

63/19-ТКР.В.АС

"Водовод пос. Горелый Хутор"

Наружные сети водоснабжения

Стадия	Лист	Листов
Р	42	

Схема расположения плит покрытия водопроводной камеры. Плита днища водопроводной камеры армирование. Спецификация элементов водопроводной камеры ПГ52.

ООО "Базис"

Взам. инв. № | Подп. и дата | Инв. № подл

Копировал | А3

Камера ПГ56

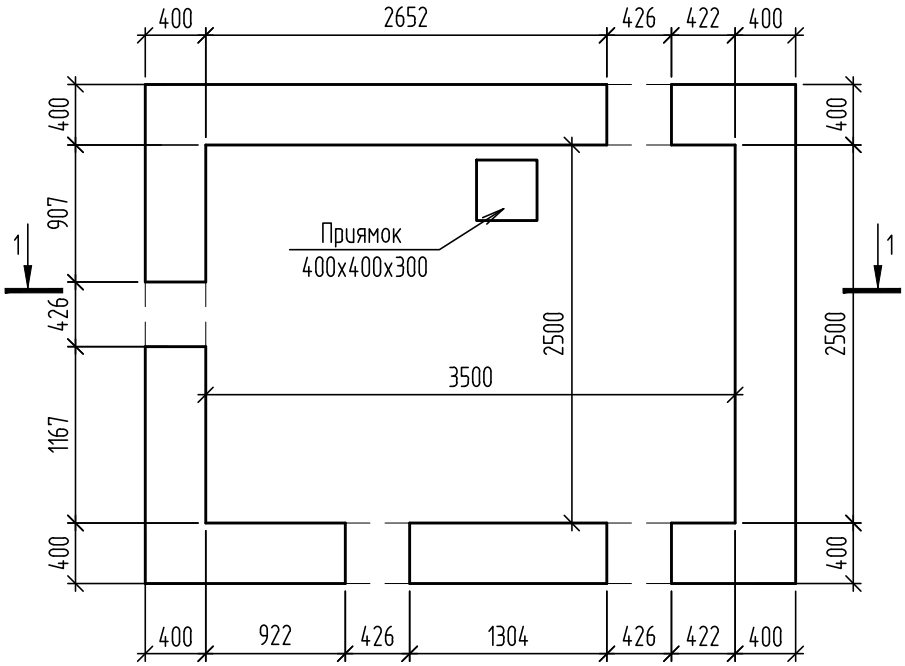

1–1

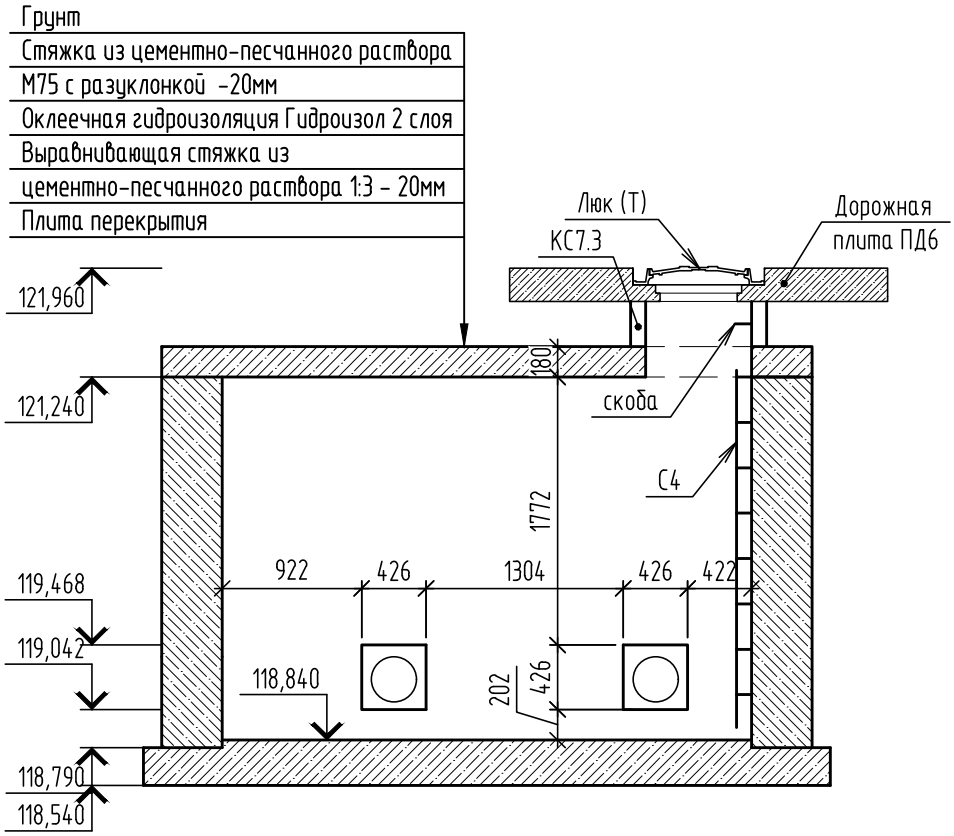

1. На плане водопроводной камеры защитная стенка и гидроизоляция условно не показаны.
2. Обратную засыпку выполнить из песка средней крупности с тщательным послойным уплотнением в соответствии с требованием СП 45.13330.2012

						63/19-ТКР.В.АС			
2	-	Зам.	46/21		04.21	"Водовод пос. Горелый Хутор"			
1	-	зам	25/21		03.21				
Изм.	Кол. уч.	Лист	№ док.	Подпись	Дата				
Разработал		Серендеев			03.21	Наружные сети водоснабжения	Стадия	Лист	Листов
Проверил		Иванов			03.21		Р	43	
Н. контр		Гриневич			03.21	Водопроводная камера ПГ56. Разрез 1-1	ООО "Базис"		
ГИП		Логинов			03.21				

Взам. инв. № | Подп. и дата | Инв. № подл

Копировал | А4

Схема расположения фундаментных блоков на отм.118.79

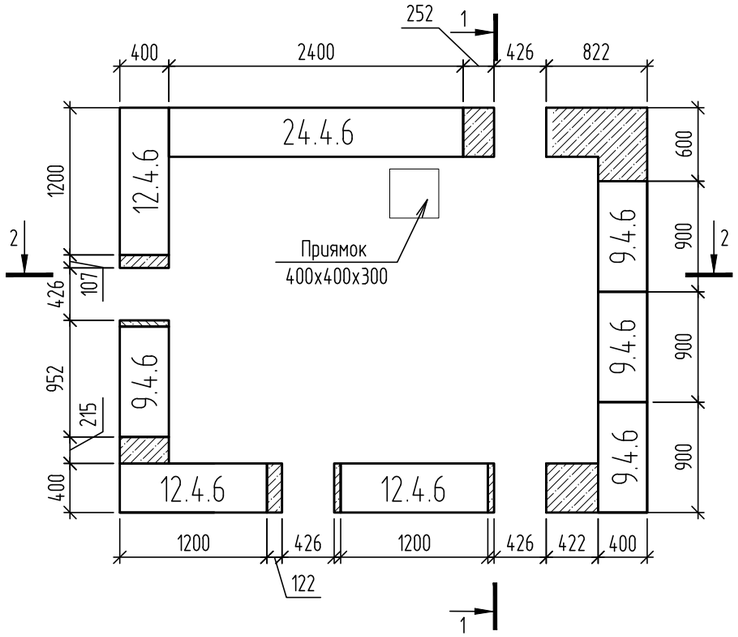

Схема расположения фундаментных блоков на отм.119.39

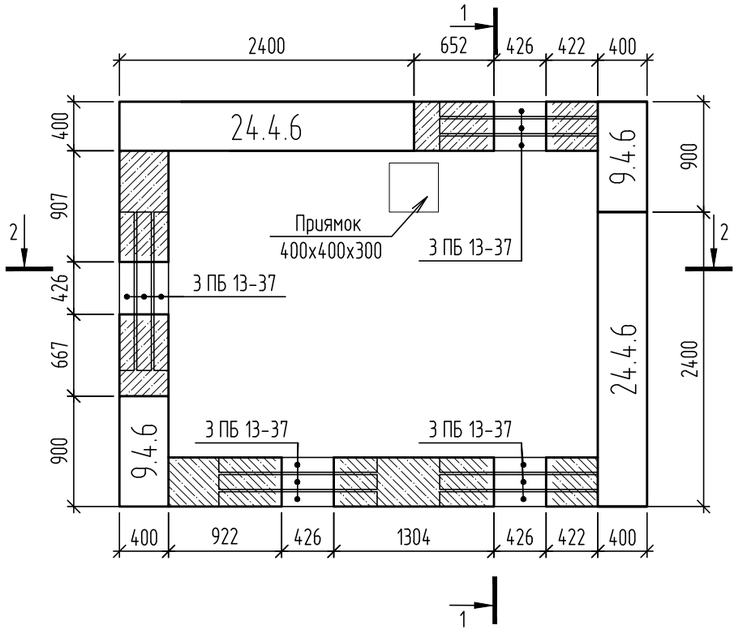

Схема расположения фундаментных блоков на отм.119.99

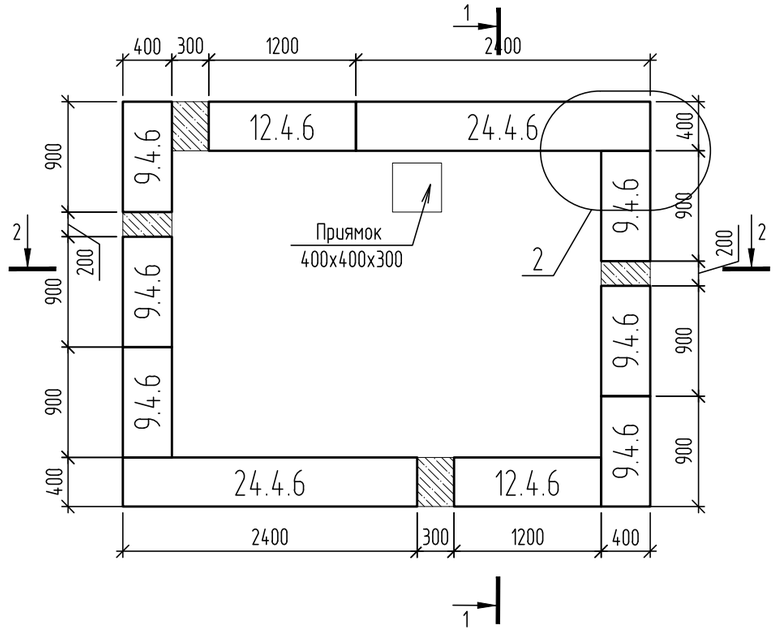

Схема расположения фундаментных блоков на отм.120.59

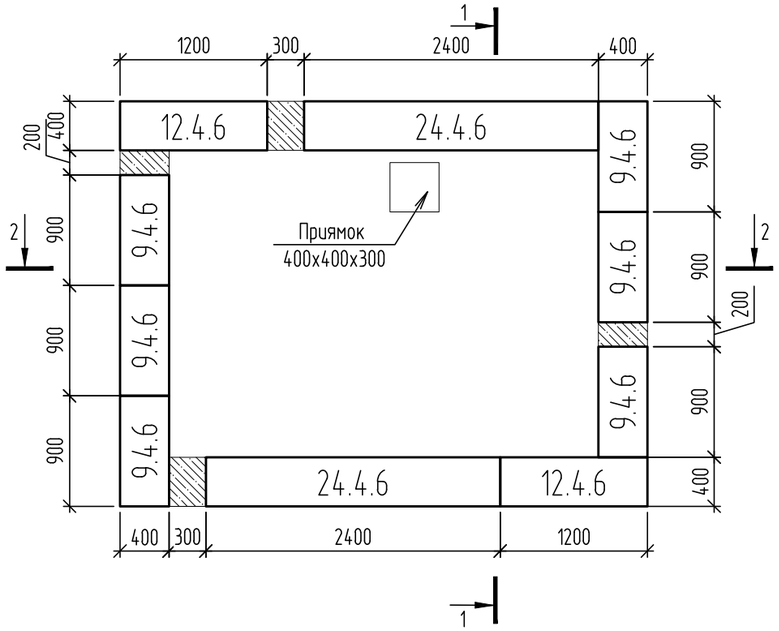

1-1

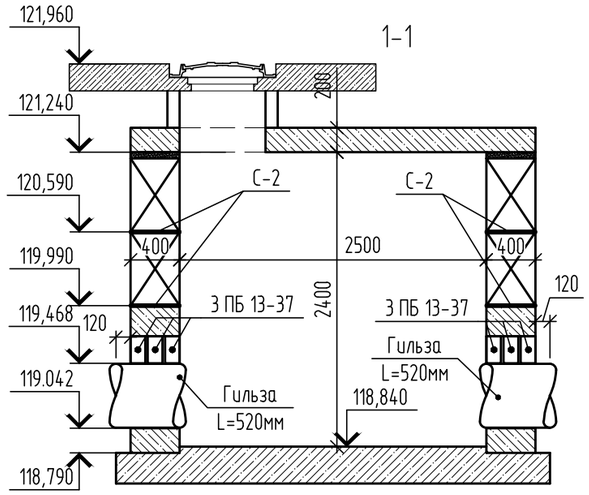

2-2

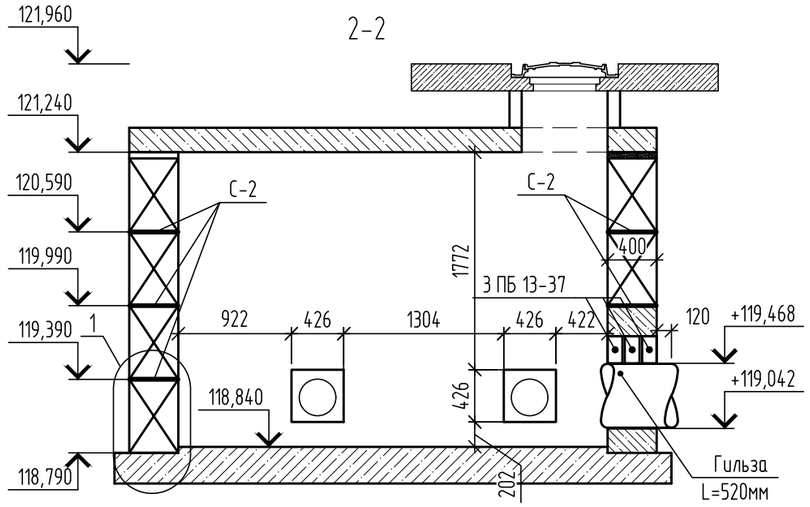

Сетка связевая С-2

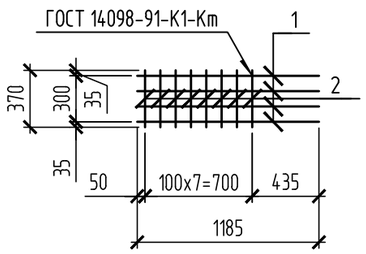

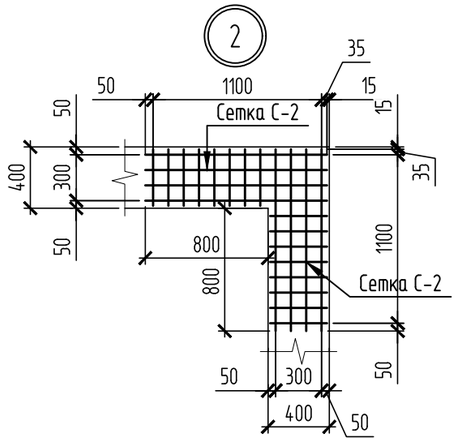

1. Монтаж бетонных блоков вести на цементно-песчаном растворе М100, вертикальные швы между бетонными блоками тщательно забить тем же раствором. Вертикальные швы толщиной более 50мм заполнить бетоном класса В12.5, бетон провибрировать глубинным вибратором, создать благоприятные условия для схватывания бетона, его твердения и набора прочности.
2. В каждом горизонтальном шве во всех углах и пересечениях стен уложить арматурные сетки.
3. В процессе монтажа заложить гильзы.

						63/19-ТКР.В.АС		
2	-	Зам.	46/21		04.21	"Водовод пос. Горелый Хутор"		
1	-	зам	25/21		03.21			
Изм.	Кол. уч.	Лист	№ док.	Подпись	Дата			
Разработал		Серендеев			03.21	Наружные сети водоснабжения	Стадия	Лист	Листов
Проверил		Иванов			03.21		Р	44	
Н. контр		Гриневич			03.21	Схема расположения фундаментных блоков водопроводной камеры ПГ56	ООО "Базис"		
ГИП		Логинов			03.21				

Взам. инв. № | Подп. и дата | Инв. № подл

Копировал | А3

Камера ПГ56

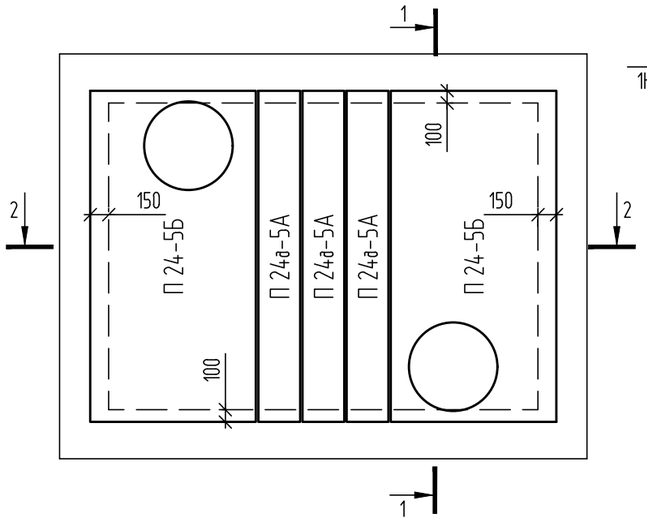

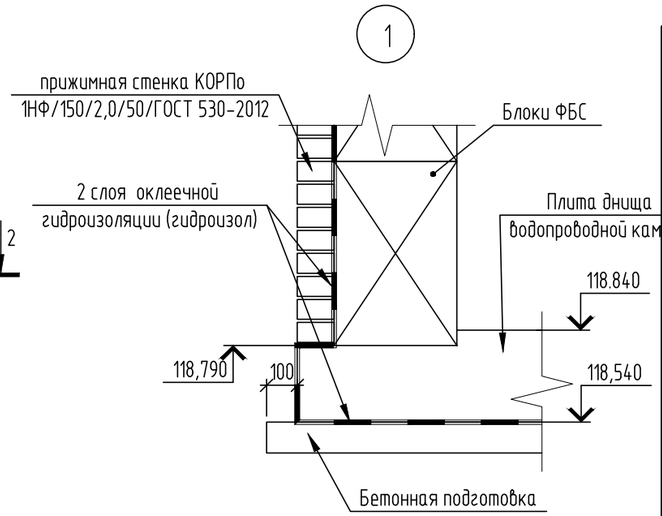

Плита днища водопроводной камеры
(армирование)

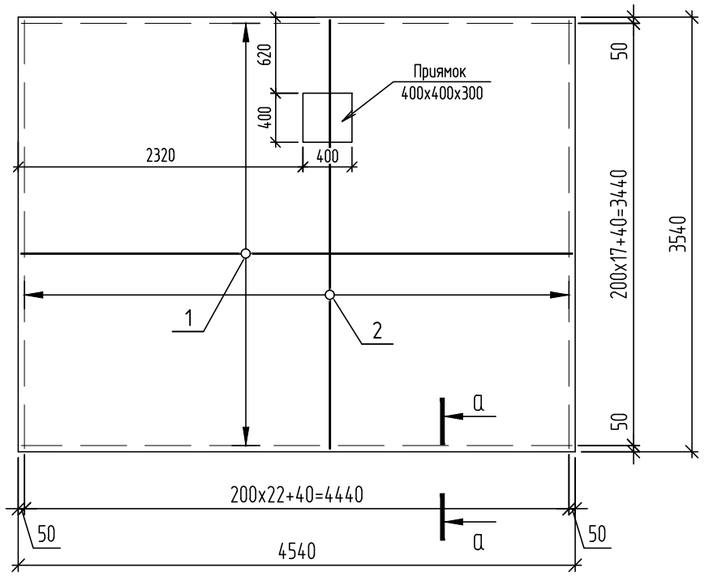

а-а

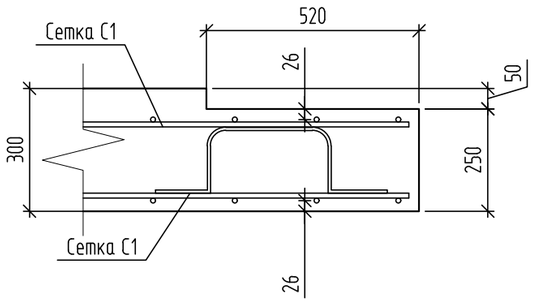

Ведомость деталей

Поз.	Эскиз
3	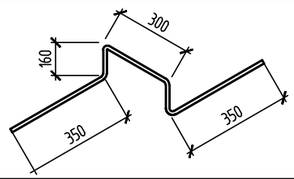

1. Все железобетонные конструкции выполнить из бетона марки W4, F1 100.
2. Прижимная стенка выполняется для защиты гидроизоляции при производстве обратной засыпки. Допускается замена прижимной стенки на полимерную мембрану (S=40.28м2). Допускается защиту не выполнять при применении технологии производства работ исключающей повреждение гидроизоляции

Спецификация элементов

Поз.	Обозначение	Наименование	Кол.	Масса, ед., кг	Приме-чание
1	ГОСТ 13579-78	ФБС24.4.6-Т	7	1300	
2	ГОСТ 13579-78	ФБС12.4.6-Т	7	640	
3	ГОСТ 13579-78	ФБС9.4.6-Т	18	470	
	монолитные заделки между блоками	Бетон В12.5	$м^3$	2.04	
КС	Серия 3.900.1-14.1-3	Кольцо стеновое КС 7.3	2		
ПД6	Серия 3.900.1-14.1-15	Плита дорожная ПД6	2		
П24	Серия 901-09-11.84	П24-5Б(с отверстием)	2		
П24д	Серия 901-09-11.84	П24д-5А	3		
ПР	Серия 1.038.1-1.5	3 ПБ 13-37	12	119	
		Гильза			
	ГОСТ 20295-85	⌀426х5 L=520мм	4	26.99	
Т	ГОСТ 3634-99	Люк тяжелый тип Т	2		
С-4	ТПР 901-09-11.84. Альбом V	Стремянка С-4	2	26.74	
	ГОСТ 5781-82	Скоба ⌀16АI L=520мм	2	0.8	
		Плита днища водопроводной камеры			
		Сетка С1	2		
1	ГОСТ 5781-82	⌀14 А-III (А400), L=4490	19	5.43	
2	ГОСТ 5781-82	⌀14 А-III (А400), L=3490	24	4.22	
		Детали			
3	ГОСТ 5781-82	⌀8 А-I (А240), L=1400	48	0.55	
		Бетон В20	$м^3$	4.82	
		Бетонная подготовка В7.5	$м^3$	1.77	
		Сетки связевые С-2	24		
1	ГОСТ 5781-82	⌀8 А-III (А400), L=1185	4	0.47	
2	ГОСТ 5781-82	⌀8 А-III (А400), L=370	8	0.15	

						63/19-ТКР.В.АС
2	-	Зам.	46/21		04.21	"Водовод пос. Горелый Хутор"
1	-	зам	25/21		03.21	
Изм.	Кол. уч.	Лист	№ док.	Подпись	Дата	
Разработал		Серендеев			03.21	Наружные сети водоснабжения
Проверил		Иванов			03.21	
Н. контр		Гриневич			03.21	Схема расположения плит покрытия водопроводной камеры. Плита днища водопроводной камеры армирование. Спецификация элементов водопроводной камеры ПГ56.
ГИП		Логинов			03.21	

Стадия	Лист	Листов
Р	45	

ООО "Базис"

Взам. инв. № | Подп. и дата | Инв. № подл

Копировал | А3